单**贵单位如何抗灾避祸?**

如何远离漏电爆燃噪霾耗醛患险?

如何变高危高耗高费为 0 危 0 耗 0 排半费?

XX X X 单位

改善酷寒/噪霾/能耗/漏电/爆燃等祸患

调研勘察表

认证体系	皇明SSS标准/100年购能EPC认证	**品质保障**	太阳能热利用工程技术中心（国家级） 微排零碳技术检测中心（国家CNAS认可）--20大实验室 皇明六净太全能服销中心 皇明六净太全能大数据远控中心		
执行标准	皇明SSS标准(25本、738部、2148章、1.35万条)				
规划设计	国际微排太全能设计研究院 英国伦敦ZED(零碳）建筑设计院	**建造施工**	六净太全能制造本部 六净太全能安装建设工程总部	**股东资本后盾**	高盛、CDH

皇明洁能控股有限公司

_X XXXXX_单位

改善酷寒/噪霾/能耗/漏电/爆燃等祸患

调研勘察表

注：贵单位可委托我司专业人员帮助代为填写，只需派员协助介绍具体情况

（一）贵单位部分热水设备实测统计调研（含供暖）

a. 电锅炉、空气能、低价低质太阳能电热耗电实测情况（抽样调查）

电表或热表实测目标建筑	安装或统计日期	记录或统计天数	累计用电量（kwh）	实测热量（kwh）	日用电量（kwh）	年用电量（kwh）日用电量×365 天	年耗费 年耗电量×__元/kwh	年维护费用（设备维护保养+人员成本）	设备折旧费（6-8 年更新均摊费）
							_____万元	_____万元	_____万元
							_____万元	_____万元	_____万元
							_____万元	_____万元	_____万元

燃爆漏电伤人隐患科普：当前电和燃气锅炉虽然安全期最多 6 年（厂家标称有可能较长，但一如汽车厂家标称百公里油耗与实际数值永远大相径庭一样，厂家宣传的安全期你真信吗？），但无论是否名牌大厂，由于电燃锅炉的先天不足和危险，漏电起火爆燃隐患依然非常严重。

b. 部分户用电热水器实际能耗和隐患危险评估（抽样调查）

电热水器安装浴室面积（㎡）	电热水器台	单台功率 kw	使用人数	用热水时是否断电	日耗电量（kwh）___人×3kwh/人（含 2kwh 热水用电+1kwh24 小	年耗电量（kwh）日耗电量×	年耗费 年耗电量×__元/kwh	使用年限（国家规定 6-8 年强制更换）

	数				时散热量）	365 天		
				否			_____万元	
				否			_____万元	
				否			_____万元	

燃爆漏电伤人隐患科普：尤其是浴室装电热水器，户用电热水器因直接处于狭窄潮湿封闭浴室内，万一出现爆燃漏电事故（千万不要相信“防电墙”等神话，任何电燃隐患，哪怕是再多重防护，“万一”对个人来说绝对是一万！），则将造成封闭潮湿四面险境无人施救的公共浴室无法比拟的惨烈后果！

注：①以上仅为局部热水能源耗费，全单位推算更加惊人！

②系统保温太差，近半数热量散失浪费了！而且大多数单位夜间不关闭电源，浪费更加严重！

附：隐患热水设备科普

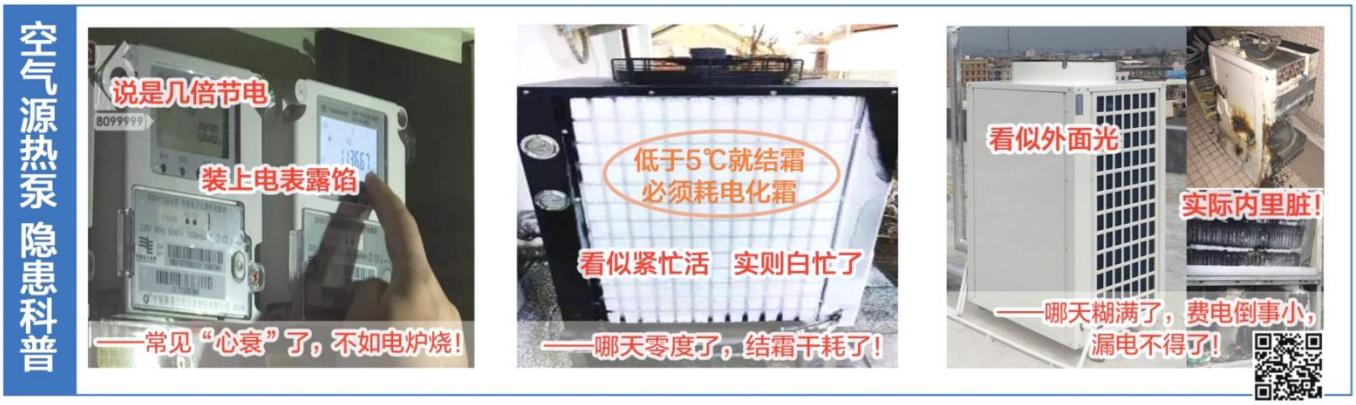

小结：

耗费碳排隐患若此，却没有换来安全卫生舒适文明和员工满意度，大部分生活办公清洗依旧用冷水，不仅卫生效果不好且浪费数倍冷水，排放化学物质，亟待改善！

____年“空气能”能耗早已超出厂家宣传，____万巨额电费，万一发生漏电伤人事故，约200万元/人赔偿事小，人命关天责任天大！

____年低价中标太阳能，早已欠产甚至不产太阳能！——热表记录每天太阳热能日仅____kwh（厂家承诺____kwh/日），更有漏电伤人重大隐患。只能依赖水箱内的大功率电加热，耗电高达____kwh（每年可累计约____kwh，折合____万元！）！

万一发生漏电伤人事故，约200万元/人赔偿事小，人命关天责任天大！

c，贵单位部分开水系统实地能耗表（不完全统计）和安全隐患调研

电开水器规格（kw）	数量（台）	通电时间 10-16h- 24h	日用电（kwh） ___Kw×__台×__h	年用电量（kwh） 日用电量×365天	年耗费	年排放（吨）	燃爆漏电伤人隐患科普
3kw 保温无□弱□强□					_____万元		无论是否名牌大厂，由于电开水器的先天不足和危险，漏电起火爆燃隐患依然非常严重。
6kw 保温无□弱□强□					_____万元		
9kw 保温无□弱□强□					_____万元		
12kw 保温无□弱□强□					_____万元		
15kw 保温无□弱□强□					_____万元		
____kw 保温无□弱□强□					_____万元		
____kw 保温无□弱□强□					_____万元		

注：①以上是不完全统计，实际上夜间不关闭电源，真实数据可能远远不止！
②系统保温太差，近半数热量散失浪费了！而且大多数单位夜间不关闭电源，浪费更加严重！

友情警示：请检查如下意想不到的地方：1.每年电热管更换频率和数量和年耗电量以及维护费用（可能远远超过您的想象！）

2. 燃气泄漏保护装置维护状况和年耗气量

3. 太阳能工程水箱电辅助加热耗电量（有可能不低于同样功率的电锅炉！）

4、热水耗能漏电爆燃危害 50 年未有根除，全社会呼唤颠覆变革！而【八防五热四安】是新时代的唯一检验标准。

附：隐患开水设备科普

小结：

电开水器_____万元/年巨额费用，_____吨/CO_2巨量排放，万一发生漏电伤人事故，约 200

万元/人赔偿事小，人命关天责任天大！

（二）贵单位当前节能环保改善空间及当地辐照、水质数据

当地辐照表

城市_____	年辐照总量_____（MJ/m²）；平均日辐照量_____（MJ/m²）； 纬度_____ ； 经度_____； 海拔高度_____（m）											
月份	1月	2月	3月	4月	5月	6月	7月	8月	9月	10月	11月	12月
月平均室外温度（℃）												
水平面分月日均太阳辐照量（MJ/m²）												
倾斜表面分月日均太阳辐照量（MJ/m²）												
分月日均日照小时数（h）												

当地水质数据

序号	项目	单位	当地水质数据	当前最起码的水质底线标准	皇明水质标准
1	总硬度（以 $CaCO_3$、$MgCO_3$、$Ca(HCO_3)_2$、$Mg(HCO_3)_2$、$CaCl_2$、$MgCl_2$等钙镁盐的含量计）	mg/L		≤100	≤60

2	TDS 值(PPM)	mg/L		≤150	≤100
3	pH	\		6.5～8.5	7.0～8.5
4	菌落总数	CFU/mL		≤100	50

（三）贵单位热水开水采暖和建筑门窗围护结构等保暖节能情况调研

①员工宿舍　共_____人，屋顶面积_____㎡

员工宿舍楼共_____层，宿舍_____间（其中带厕所浴室的_____间），现住_____人，_____ 个卫生间，（冷）热水龙头_____个 淋浴喷头_____个 ，洗手池_____个，拖把池_____个 ，开水口个， 洗碗洗菜龙头_____个。

现有_____kw 低价低质中标电/燃/空/太热水器（锅炉）_____台，爆燃漏电伤人隐患风险□严重 □中度，到了淘汰年限，急需替代！

②中层公寓 共_____人，屋顶面积_____㎡

中层公寓楼共_____层，宿舍_____间（其中带厕所浴室的_____间），现住_____人，_____ 个卫生间，（冷）热水龙头_____个 淋浴喷头_____个 ， 浴盆_____个，洗手池 _____ 个，拖把池_____个 ，开水口_____个， 洗碗洗菜龙头_____个。

现有_____ kw 低价低质中标电/燃/空/太热水器（锅炉）_____台，爆燃漏电伤人隐患风险□严重 □中度，到了淘汰年限，急需替代！

③高管宿舍 共_____人，屋顶面积_____㎡

共_____层，宿舍_____间，现住_____人，_____ 个卫生间，（冷）热水龙头_____个 淋浴喷头_____个 ， 浴盆_____个，洗手池 _____ 个，拖把池_____个 ，开水口_____个， 洗碗洗菜龙头_____个。

现有_____ kw 低价低质中标电/燃/空/太热水器（锅炉）_____台，爆燃漏电伤人隐患风险□严重 □中度，到了淘汰年限，急需替代！

④会所公馆俱乐部接待中心和核心层别墅（详见绿豪升级再造方案）

⑤食堂 厨房， 食堂就餐共_____人，餐厅厨房工作人员共_____人，屋顶面积_____㎡

食堂屋顶面积____㎡，洗碗龙头____个、厨房洗碗洗菜龙头____个、炊事用热水龙头___个，开水终端 __个，洗手池 ____ 个，拖把池 ___ 个 ，开水口 ____ 个。

现有_____ kw 低价低质中标电/燃/空/太热水器（锅炉）____台，爆燃漏电伤人隐患风险□严重 □

中度，到了淘汰年限，急需替代！

⑥公共浴室

浴室装电热水器，户用电热水器因直接处于狭窄浴潮湿封闭室内，万一出现爆燃漏电事故（千万不要相信“防电墙”等神话，任何电燃隐患，哪怕是再多重防护，“万一”对个人来说绝对是一万！），则将造成封闭潮湿四面险境无人施救的公共浴室无法比拟的惨烈后果！

⑦工厂车间生活生产热水热风和其它能源需求（含采暖制冷保温节能等情况）

工厂车间 1：共_____人， 屋顶面积_____㎡，未配洗手洗碗洗抹布拖把擦机器热水。

工厂车间 2：共_____人， 屋顶面积_____㎡，未配洗手洗碗洗抹布拖把擦机器热水。

生产用热用能需求（含采暖）：

⑧办公楼 办公人员____位，屋顶面积_____㎡，建筑面积____㎡， _____层，有卫生间、洗手池____个、拖把池 ___个,有____个电开水终端。

现有_____ kw 低价低质中标电/燃/空/太热水器（锅炉）____台，爆燃漏电伤人隐患风险□严重 □中度，到了淘汰年限，急需替代！

建筑门窗保暖节能和墙体维护结构保暖节能情况：

附图说明——

如下图所示：靠墙和非靠墙尺寸特别标注

盥洗室	尺寸（mm）
A:盥洗台面长度	
B:盥洗台面宽度	
c:盥洗台面高度	
D:盥洗台面到梳妆台顶尺寸	
E:梳妆台顶到屋顶尺寸	
F:盥洗室地面到屋顶尺寸	
G:梳妆台高度	
H:梳妆台宽度	

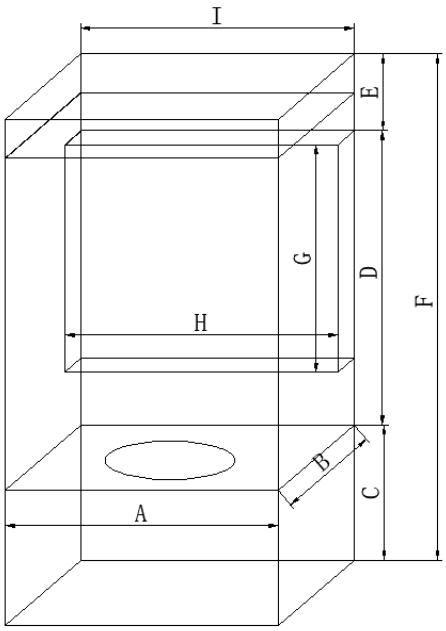

盥洗室简图

附盥洗室实际照片和视频：

卫生间	尺寸（mm）
A:卫生间长度	
B:卫生间宽度	
c:卫生间高度	
D:吊顶到屋顶尺寸	
E: 马桶顶面到吊顶尺寸	
F:马桶空间宽度	
G:洗浴间宽度	

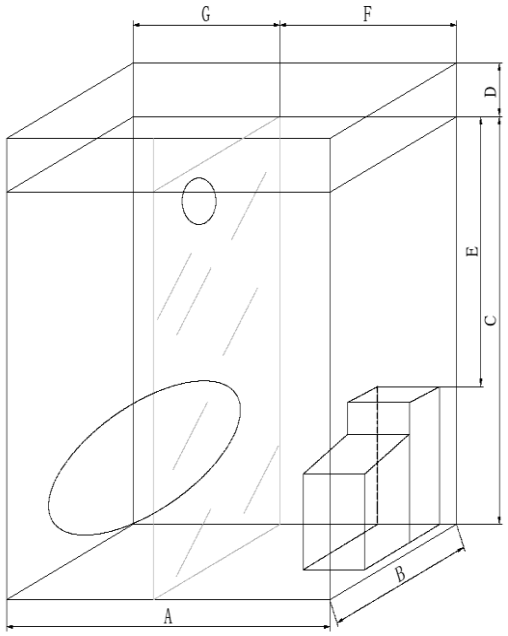

卫生间简图

附卫生间实际照片和视频

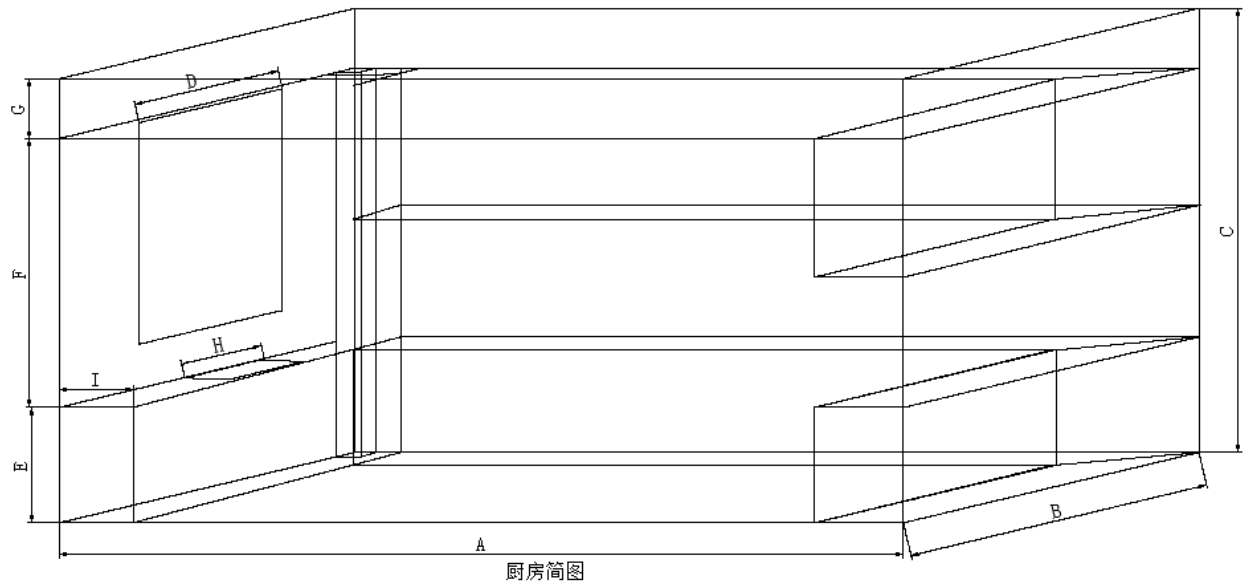

厨房简图

厨房	尺寸（mm）
A:厨房长度	
B:厨房宽度	
c:厨房高度	
D:厨房窗户尺寸	
E: 地面到橱柜顶尺寸	
F:橱柜顶到吊顶尺寸	

G:吊顶到屋顶尺寸	
H:水槽长度	

附厨房实际照片和视频：

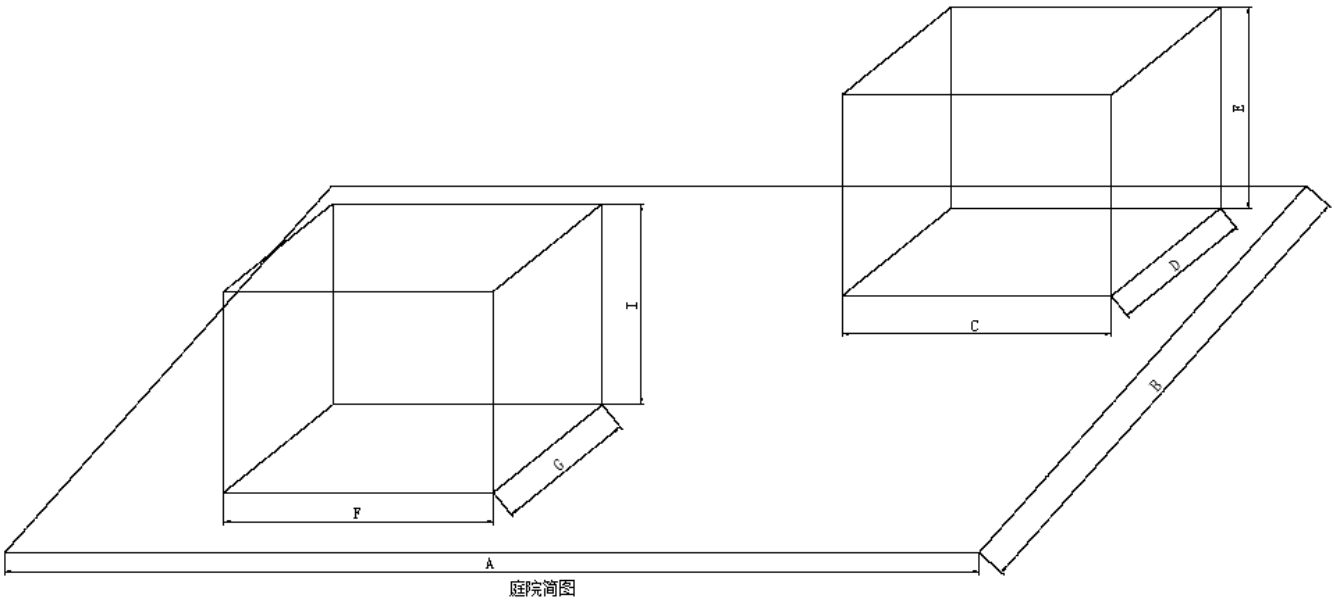

庭院简图

庭院花园	尺寸（mm）
A:庭院长度	
B:庭院宽度	
F:凉亭长度	
G:凉亭宽度	
H:凉亭高度	

附庭院花园实际照片和视频：

友情警示：贵单位因供热（水电暖）以及因此带来的安全隐患防护和赔偿费用远远超乎想象和承受能力！升级换代迫在眉睫！

（四）贵单位房屋建筑及园区布局调研（含采暖制冷建筑门窗保暖维护结构保暖节能情况）

贵单位于□市区 □沿街 □大道，_ __栋楼，建筑总面积_ __m^2， 单位周边环境□安静 □嘈杂 □一般；单位周边空气□有空气污染源（化工厂、烧烤城等） □无污染源；

建筑状况			
1	楼顶情况（含楼顶保温情况）	平屋面 □ 坡屋面□	
2	建筑朝向	**	
3	楼层高度	***	
4	避雷带分布/安装	***	
5	防水层材料/寿命	***	
6	有无承重/承重位置	***	
7	楼顶设计载荷	***	
8	楼顶尺寸	东西：*** 南北：***	
9	屋面墙体和门窗保暖节能结构描述	**	
10	有无女儿墙/高度	有（）*米 无（）	
11	建筑物四周有无遮挡	有***， 无（）	
12	垂直距离、高度差	***	
13	楼面有无障碍物	***	
14	障碍情况描述	有（） 无（）	
15	有无控制间	有（）东西 m 南北 m 无（）	
16	附近有无强干扰源	无	
园 区 布 局			
17	办公楼前是否有广场和景观空地？	是（）东西： 南北： ㎡ 否（）	

18	餐厅前是否有广场和景观空地？是否需要新建可观景员工餐厅和活动场所？	是（）东西：　　南北：____㎡　　否（）	
19	宿舍楼前是否有广场和景观空地？	是（）东西：　　南北：____㎡　　否（）	
20	是否有篮球场/足球场等运动场所？	是（）东西：　　南北：____㎡　　否（）	
21	是否有凉亭	是（）东西：　m　　南北　　m　　否（）	
22	是否有喷泉	是（）____㎡　　否（）	
23	是否有草坪，面积多大？	是（）____㎡　　否（）	
24	是否有会所、别墅和接待中心？	是（）____㎡　　否（）	
25	是否有高管宿舍和活动场所？	是（）____套　　否（）	

附：贵单位总平面图、办公楼/宿舍楼/餐厅/研发楼/车间/高管公寓/核心层别墅和会所俱乐部接待中心（另见太全福客情表）等户型布局图、照片、视频

附注——

易被忽视的“人居隐患”告知和提醒（请√表示知晓和重视为盼）

怎么判定门窗是不是“6 害窗”（隔冬冷、隔夏热、隔尘霾、隔噪音、隔高耗、隔阴湿）：

1、☐推拉窗是百分百的“6 害窗”！因为推拉窗都是毛条密封，时间久了，完全失去密封性；

2、☐平开窗可以晃一晃窗扇的执手，开合几次窗扇，如果有松垮的感觉证明五金系统很差，密封效果无法保证；

3、☐可以闭眼去摸一摸窗上的胶条，如果有发硬、刺手的感觉，或者从外观上看到胶条有老化、断裂的情况证明用的是劣质胶条，无法保证密封性能；

4、☐开关门窗，如果室外噪音降低并不明显，说明门窗密封性很差；

5、☐大风天，关窗状态下靠近窗口，如果感觉有风说明窗户气密性较差；

6、☐下雨天，有水倒灌进室内，说明窗户的水密性及排水系统很差；

7、☐冬天在窗框的角部如果经常有冷凝水出现，说明窗户的密封及节能效果很差；

8、☐出差几天回家，发现无人居住的室内家居表面有很多灰尘，说明门窗密封性能不好；

9、☐夏天，纱窗关闭的情况下，经常发现室内有蚊虫出现，说明门窗密封性极差；

10、☐夏天开空调，但室内温度降不下，冬天用暖气，室内温度高不了，说明门窗很差。

优劣对比（噪音、尘霾尾气、冬暖夏凉、恒温舒适）——

【底线标准】vs【偷成本猫腻】vs 隐患后果 vs 太全能太伏 6 隔主被动七星家境

应有性能	行业猫腻潜规则 之 偷减成本比例 （较底线标准）	隐患后果	底线要求	升级标准	皇明太全能太伏 6 隔主被动家境再造 性价比总增加 （较底线标准）
隔音 50 年长效认证标准	普遍 < 10dB **偷减成本比例（较底线标准）1：0.2～0.3**	几乎对噪音不设防，长时间在噪音环境中工作生活容易导致效率低下，甚至会患上精神衰弱等疾病，严重影响身心健康	≥20dB～25dB	WB-J-JB-11《中空玻璃成品检验标准》 防漏气、水汽、早衰 WB-J-JC-12《未增塑聚氯乙烯（PVC-U）门、窗成品检验要求》防噪、尘、霾、能耗 WB-J-JC-17《铝合金门窗》防锈蚀、早衰 WB-J-JB-14《钢化玻璃检验标准》防爆伤人 WB-J-JC-01《紧固件进厂检验要求》防锈蚀短命 WB-J-JC-07《门窗用密封胶条进厂检验要求》 防老化密封透风撒气 WB-J-JC-09《铝合金建筑型材进厂检验要求》 防锈蚀 WB-J-JC-10《建筑门窗用五金件进厂检验要求》防锈蚀短命 WB-J-JC-11《实木窗、铝包木窗进厂检验要求》保温节能 WB-J-JB-15《低辐射镀膜玻璃检验要求》 防不节能、能量流失 WB-J-JB-01《浮法玻璃检验要求》防能耗高 WB-J-JB-05《夹胶玻璃进厂检验要求》 防爆伤人 WB-J-JB-03《建筑用防火玻璃检验要求》 防爆伤人 WB-J-JB-09《中空玻璃用丁基热熔密封胶进厂检验要求》 防老化、密封透风撒气 WB-J-JB-10《中空玻璃用弹性密封胶进厂检验要求》 防老化、密封透风撒气 WB-J-JB-17《幕墙玻璃接缝用密封胶进厂检验要求》 防水	≥35dB～40dB **性价比总增加（较底线标准） 1.2～1.3**
隔尘霾尾气 50 年长效认证标准	密封普遍较差，如遇雾霾天，室外雾霾，室内“屋霾”，室外雾霾散去，室内仍然“屋霾”爆表；防尘极差，室内满桌灰尘常被认为正常，实则门窗密封太差所致! **偷减成本比例（较底线标准）1：0.3～0.5**	透风撒气毫无密封可言，防尘防霾极差，交通主干道旁受汽车尾气影响严重，室内空气污染易造成过敏、呼吸道疾病等健康问题	密封优良，有良好的防尘、防霾、防尾气性能。		出差一周回家桌无纤尘，雾霾天不开窗室内 PM2.5 保持在 50 以下 **性价比总增加（较底线标准）1.3～1.5**
隔冷热 K 值 50 年长效认证标准	普遍 > 2.4 W/㎡·K **偷减成本比例（较底线标准）1：0.5～0.6**	建筑冬冷夏热，同时需要大量耗能解决夏制冷、冬采暖的问题，季节交替时室内忽冷忽热，容易患伤寒感冒	≤1.5 W/㎡·K		0.9≤K≤1.3 **性价比总增加（较底线标准）1.15～1.7**
光伏遮阳 **25 年长效认证**	配置缺失 **偷减成本比例（较底线标准）1：0**	夏季阳光直射室内，总增加室内温度，总增加制冷能耗	夏季遮阳，四季绿电。		光伏遮阳，安全绿电 25 年 性价比总增加 1～1.5

新风系统	该配置普遍缺失 **偷减成本比例（较底线标准）1：0～0.6**	受尘霾尾气影响，无法开窗通风透气，室内空气混浊		汽、早衰 WB-J-JC-06《建筑门窗通风器进厂检验要求》保室内空气清新；防尘霾、PM2.5 超标 HM/QB-J-JS-05.04《瓦楞纸箱检验要求》 保用纸材质和强度；防运输防护不到位损伤 HM/QB-J-JS-05.16《塑料打包带检验要求》保打包带材质、拉力；防断裂摔伤产品 HM/QB-J-JS-05.05《包装用塑料薄膜制品检验要求》保产品整体防护； 防震防潮防划伤 HM/QB-J-JS-02.10《电线电缆检验要求》 保线径、材质、电性能；防老化偷工减料漏电伤人 GB 4706.1《家用和类似用途电器的安全》 保抽样数量、方式科学全面；防随意抽样误判 GB2828.1《计数抽样检验程序》 保产品符合国家规范 防不安全电器流入市场 GB / T 4214.1《家用和类似用途电器噪声测试方法》 防噪音超标、噪声损伤；保产品符合国家规范 防不安全电器流入市场	标配新风，关窗也可透气，室内 CO_2 浓度＜1000ppm，进气口 PM2.5≤10 **性价比总增加（较底线标准）1～1.3**
净化系统	该配置普遍缺失 **偷减成本比例（较底线标准）1：0～0.8**	室内甲醛、TOVC 等有害气体具有长期的附着会散特性，不及时祛除会长期侵害人体健康			净化室内空气，祛除甲醛、TVOC 等有害气体 **性价比总增加（较底线标准）1～1.4**
投入总成本（元）/建筑面积（㎡）	200～300 元/㎡ **VS** “家境”分值 10～20 分				900 元～2000 元/㎡ **VS** “家境”分值 80～95 分
性价比总评价	**偷减成本比例（较底线标准）1：0.05～0.1**				**性价比总增加（较底线标准） 1：2～3**
安全健康经济总评价	不敢保安全健康安全经济性**极差**				安全经济性**优秀** **6～10 倍回报**

（五）贵单位（办公、生活、生产等场所）饮用水使用情况调研

a，有无净水机？☐有 ☐皇明 ☐非皇明 ☐无

b，自来水 TDS 值？_____mg/L

c,水龙头是什么材质的？_____；水龙头出水☐是 ☐否有异色异味？

d,净水机☐是 ☐否排废水

e，☐是 ☐否需要更换滤芯？

☐普通滤芯更换周期 3-12 月；☐反渗透滤芯 12-36 个月；

f,☐没见过 ☐见过滤芯藏污纳垢情况

g,纯净水出水 TDS 值多少？_____，

☐是 ☐否知道纯净水 TDS 值超过 50mg/L 就不能直接饮用？

☐是 ☐否知道自来水钙镁离子、重金属离子超标对健康和安全的后果？是否被长期误导认定水中必须保有一定量矿物质有益无害？

h，☐是 ☐否因为“概念水”而购买？是否认为纯水没营养？@是@否

i，☐是 ☐否仅用纯净水去泡茶冲咖啡？

j，纯净水☐是 ☐否够用？

k，对饮用水安全情况忧虑： ☐极度 ☐一般 ☐没感觉

l，☐是 ☐否 ☐不确定急需改善饮用水安全条件？

m，是否知晓自来水的 TDS 值高造成水垢和腐蚀性严重影响电、燃气热水器和锅炉的运行效率和寿命？如何预防应对？

友情警示：围绕水的新概念层出不穷不一而足，千万不要忘记几千年来最最稀缺宝贵的还是纯净二字！

央视饮用水科普视频二维码

各类水优劣对比：自来水 vs 大桶装水 vs 小区小桶装水 vs 瓶装纯净水 vs 瓶装矿泉水 vs【三防三净三不】净水机底线标准

指标	自来水	大桶水	小区小桶装水	瓶装纯净水	瓶装矿泉水	市场各种各样净水机	三防三净三不净水机底线标准
1、溶解性总固体 TDS 数值基本表明硬度、细菌、重金属离子含量等，＜50mg/L 可直饮	300～600	30～90（取决于机器品质和 RO 膜的更换频次）	20～70（取决于机器选型和滤芯品质及更换频次）	0～10（国家和地方严格控制）	30～49（虽含有有益矿物质，但有害元素很难分离）	10～300（五花八门，优劣难以辨别，无法保证品质和卫生）	10～49（防非 RO 膜，防偷换，防劣材，净可溶，净菌毒，净重金属，不炒作，不忽悠，不虚夸。）
2、卫生状况和二次污染	有卫生问题和二次污染（由于管道长年失修杂质较多）可能	有卫生问题和二次污染可能（桶的材料有可能含有回收料甚至医疗回收料）	无卫生问题，有二次污染可能，小桶的卫生取决于自选的桶的材料（应尽快用完，否则滋生细菌）	无卫生问题和二次污染可能	无卫生问题和二次污染可能	不用 RO 膜则有卫生问题和二次污染可能，用注重品质良知厂家 ro 膜的则无卫生问题和二次污染可能	无卫生问题和二次污染可能
3、方便程度	方便	厂家送水需开门，并搬起来放上饮水机	需本人去刷卡取水，费时费力	需采购搬运	需采购搬运	即开即用	即开即用
4、每 m³ 成本（元）	（4～5）元/m³	（333～667）元/m³ ：(6 ～ 10) 元/15L*1000/15L	(500～1000)元/m³ ：(2～4)元/4L*1000/4	(3000～4000)元/m³ ：(1.5 ～ 2) 元/0.5L*1000/0.5L	(6000～10000)元/m³ ：(3 ～ 5) 元/0.5L*1000/0.5L	（624-630）元/m³：换滤芯费 120 元/（4-5）m³+6000 元/100m³	（490-520）元/m³：换滤芯费 600 元/（4-5）m³+10 元/m³（废水可利用）+3600 元/100m³
5、微生物指标							
铜绿假单胞菌	极易滋生	因设备滤芯管理造成二次污染，差异不确定	?因设备滤芯管理，造成二次污染，差异不确定	无	无	因设备滤芯管理造成二次污染，差异不确定	无
6、消毒剂							

余氯	有	因设备滤芯管理造成二次污染，差异不确定	因设备滤芯管理造成二次污染，差异不确定	无	无	因设备滤芯管理造成二次污染，差异不确定	无
臭氧		为避免长距运输所必须，故有利有弊	?	无	无	无	无
6、一般化学指标/ (mg/L)							
状态	允许有极少量的矿物质沉淀，无正常视力可见外来异物	无正常视力可见外来异物	无正常视力可见外来异物	无正常视力可见外来异物	无正常视力可见外来异物	无正常视力可见外来异物	无正常视力可见外来异物
总硬度（以 $CaCO_3$ 计算）(mg/L)	300～450	20～60	10～40	0～5	100～30	5～180	5～30
特别备注说明		须特别监控每桶水质！须严辞拒绝浅蓝色再生塑料甚至医疗废料的二次污染!（强烈要求厂家使用与瓶装水相同的纯透明材料！）	如何鉴别水质保证安全健康? 机器选型？滤芯品质和更换频次？二次污染控制？管理水平？ ——全凭商家良心帐！	对于不嫌贵不怕麻烦者，不失为一种安全健康选择	看了《央媒水科普视频》后，才知蔬菜瓜果杂粮才是营养和微量元素的正路！	参差不齐， 优劣无序， 花样繁多， 眼花缭乱， 需慎重鉴别。	经过科学严谨客观普及饮用水知识，客户自选机型和注重品质，让你我将家人健康安全掌握在自己手中！

净水机优劣对比——

【底线标准】vs【偷工料猫腻】性价比 vs 隐患后果 vs 皇明【3 防 3 净】净水机

项目	底线标准	偷成本比例 （较底线标准）	隐患后果	皇明【3 防 3 净】净水机 性价比总增加（较底线标准）
反渗透膜	过滤精度不低于 0.0001 微米 ，有废水排出，需换芯	非 RO 膜，偷换概念滤芯，初滤冒充精滤；陶瓷滤芯过滤精度为 0.2 微米；超滤滤芯过滤精度为 0.01 微米； **偷成本比例（较低线标准）**1:0.2-0.6	不换芯不能排出废水，可溶物，细菌病毒，重金属，损坏身体健康	过滤精度 0.0001 微米；陶瓷滤芯过滤精度为 0.2 微米；超滤滤芯过滤精度为 0.01 微米； **性价比总增加（较低线标准）**1
管路	食品级管材	各种回收再生料（不排除医疗回收料） **偷成本比例（较低线标准）**1:0.2-0.4	有害物质析出	食品级管材. 优质进口原材料 **性价比总增加（较低线标准）**1
活性炭	孔径细密，吸附能力强	劣质炭，吸附能力差 **偷成本比例（较低线标准）**1:0.2-0.6	不能完全吸附有害物质及异色异味	孔径细密，吸附能力强 **性价比总增加（较低线标准）**1
PP 棉	材质 100%为聚丙烯，外疏里密，过滤精度 1-5 微米。	孔径＞5 微米，质地疏松 **偷成本比例（较低线标准）**1:0.4-0.6	过滤效果差	材质 100%为聚丙烯.过滤精度 1 微米和 5 微米 **性价比总增加（较低线标准）**1
脱盐率	脱盐率不小于 90%	脱盐率＜90%，达不到水质要求 **偷成本比例（较低线标准）**1:0.2-0.4	达不到直饮水质，易形成体内血管结石	合格 **性价比总增加（较低线标准）**1
净菌毒	一般的细菌病毒	不能过滤细菌病毒 **偷成本比例（较低线标准）**1:0.2-0.4	达不到直饮水质	合格 **性价比总增加（较低线标准）**1
净重金属	大颗粒杂质	不能过滤重金属离子 **偷成本比例（较低线标准）**1:0.2-0.4	达不到直饮水质，重金属体内沉积，尤其对儿童妇女有害。	合格 **性价比总增加（较低线标准）**1
水泵及电控	稳定可靠	偷工料电泵电控	经常故障短寿	合格

		偷成本比例（较低线标准）1:0.4-0.6		**性价比总增加（较低线标准）**1
净可溶物(总性价比)	TDS 值≤50mg/L 合格	TDS 值≥200mg/L **偷成本比例（较低线标准）**1:0.1-0.4	含有各种结石、细菌病毒、有害重金属	合格 **性价比总增加（较低线标准）**1
安全健康性价比	合格	不合格	损坏身体健康	合格

（六） 贵单位（办公、生活、生产等场所）空气和室外亮化美化和喷泉水系情况调研

注：空气和水一样，最最稀缺宝贵的还是纯净二字！

1、贵单位大院灯具安全状况

交流 220V 路灯_____盏，已经安装_____年；交流 220V 庭院灯_____盏，已经安装_____年；交流 220V 草坪灯_____盏，已经安装_____年。户外市电灯系，低价低质中标，未考虑安全和低碳，存在漏电隐患，急需淘汰替代。现场实勘普遍存在以下问题——

a.在雨季淹没电器开关盒和电线于灯杆连电使电杆周围数米，带电伤人的巨大风险。

b.灯杆行业门槛低标准低，低价中标竞争潜规则普遍偷工减料，灯杆板材厚度大大低于标准。更严重者，本应 100μm 以上热镀锌防腐层，却用厚度只有约 8μm 厚的冷镀锌，用不几年就锈蚀完后暴露基体，外管被人注意到，可以重新涂漆，而管内根本镀不上（也不愿意镀，反正人看不到里面），极易腐蚀垮塌伤人伤物。

3、贵单位喷泉安全状况调研

喷泉水系皆为 220-380v 市电，只要水泵漏电，必定造成整个喷泉水系漏电，儿童戏水甚至成人只要瞬间接触即造成人身事故，极其危险！

友情警示：为啥各单位和小区内的喷泉水系都停摆干涸？不单是因为工程质量，更是怕漏电伤人赔不起！

附注——

庭院亮化喷泉安全知识告知和提醒

传统花园设施 VS 太安园优劣——

【底线标准】vs【偷工料猫腻】性价比 vs 隐患后果 vs 皇明【8 防 3 亮】纯太灯系

项目	偷成本比例（较底线标准）	隐患后果	底线要求	HM【8 防 5 电】光伏灯系升级标准		皇明【8 防 3 亮】纯太灯系 性价比总增加（较底线标准）
灯杆 抗风防腐性能	用不镀锌、冷镀锌、镀锌层薄、管壁薄，蒙混底线标准 **偷成本比例（较底线标准）**1：0.3	灯杆锈蚀垮塌，砸伤路人，整灯短命	必须是内外热镀锌，加厚高强度钢管	HB-J-JS-23.02《灯光控制面板检验要求》	保恒流、稳压、灯光效果；防性能不稳定、早衰	1、选用优质结构钢，确保抗风等级达到 10 级以上 2、灯杆采用里外热镀锌喷塑处理方式（镀锌层≧80ｕm），其喷塑厚度≧100ｕm，表面无鼓泡、气孔、裂纹、皱纹、漏喷等现象。 3、灯杆的设计使用寿命在 30 年以上 **性价比总增加（较底线标准）1**
				HB-J-JS-23.01 《LED 变色灯检验要求》	保灯光效果、功率、稳定性；防性能不稳定、早衰、老化	
				HB-J-GD-09.73《3.6V 草坪灯控制器进厂检验要求》	保系统稳定性、恶劣环境适应；防过充放电、起火伤人	
				HB-J-GD-09.84《太阳能手提灯控制器检验要求》	保充放电点准确、故障保护；防过充放电早衰	
				HB-J-GD-09.108《太阳能护眼台灯检验要求》	保灯光效果、使用时限；防过充放电、刺伤眼睛	
				HB-J-GD-09.117《太阳能光合灯检验要求》	保弱光启动、不卡阻；防过充放电、起火伤人	
				HB-J-GD-09.122《太阳能自行车灯检验要求》	保灯光效果、使用时限；防过充放电、不能点亮	
				HB-J-GD-09.131《地插式草坪灯（陶瓷）进厂检验要求》	保系统稳定性、恶劣环境适应 防过充放电、起火伤人	
				HB-J-GD-09.149《太阳能路灯庭院灯整灯电器系统检验要求》	保系统稳定性、恶劣环境适应；防过充放电、起火伤人	
				HB-J-GD-09.155《太阳能微型灯检验要求》	保灯光效果、使用时限；防过充放电、电池失效	
				HB-J-GD-09.03《太阳能交通信号灯光源进厂检验要求》	保灯光效果、使用时限、灵敏度 防过充放电、电池失效、反应迟钝	
				HB-J-GD-09.04《太阳能交通信号灯出厂检验要求》	保灯光效果、使用时限、灵敏度 防过充放电、电池失效、反应迟钝	

灯头抗衰减和光效	光源光效低、功率虚标、设计不合理无反光罩，散热面积小，防水等级差 **偷成本比例（较底线标准）**1：0.4	光源光衰快、寿命低、容易产生眩光导致交通事故发生	优质长寿 LED 灯头	HB-J-JS-09.05《交、直流节能灯检验要求》	保灯光效果、使用时限；防过充放电、电池失效	1、选用高效率、长寿命、大功率、超亮度的节能光源，保证灯具照明效果 2、优选高效节能的直流 LED 光源电量损失小，节电可达 70%以上，寿命为 18000 小时， **性价比总增加（较底线标准）1**
				HB-J-GD-09.07《瓷灯口进货检验要求》	保光源持续使用不过热；防绝缘不够、老化	
				HB-J-GD-09.08《太阳能灯具镀锌喷塑件检验要求》	保外观、耐候性、耐腐蚀；防基材锈蚀、坍塌短寿	
				HB-J-JS-09.10A《聚碳酸脂灯罩材料检验要求》	保外力受损、灯光效果；防光衰、老化、潮湿	
				HB-J-JS-09.11《太阳能手电筒、手提灯入厂检验要求》	保充放电点准确、故障保护 防过充放电早衰	
				HB-J-JS-09.16《LED 灯头的进货检验》	保灯光效果、功率、稳定性；防性能不稳定、早衰、老化	
				HB-J-JS-09.17《HDK12/2410LT-T 控制器检验要求》	保充放电点准确、故障保护；防过充放电早衰	
				HB-J-JS-09.18《圆形玻璃吸顶灯罩检验要求》	保外力受损、灯光效果；防光衰、老化、潮湿	
				HB-J-GD-09.20《塑料蓄电池舱进货检验要求》	保尺寸准确、保温性；防漏水漏电短路、自燃	
				HB-J-JS-09.21《PmmA 灯罩检验要求》	保外力受损、灯光效果；防光衰、老化、潮湿	
				HB-J-JS-09.22《长方吸顶金属灯盘检验要求》	保光源持续使用不过热；防绝缘不够、老化	
【8 防 5 电】光伏组件 30 年长效认证标准	用“B 片”+低质 EVA+TPT 等材料蒙混底线标准灯具组件功率虚标，采用 B 级及以下电池片，EVA、TPT 粘接强度差，寿命短， **偷成本比例（较底线标**	致使灯具照明时间短，更不能满足灯具的四季照明需求，	优质高效长寿正品电池片+优质正品 EVA+优质正品 TPT+优质超白玻	HB-J-GD-09.23《焊接钢管检验要求》	保材质、尺寸、焊接强度；防不达标、坍塌伤人	选用高质量晶体硅电池组件，转换效率在20.7%以上 • 寿命长达25年以上，25年功率衰减不超过20% • 大功率高效电池组件发电系统，提供持久照明 **性价比总增加（较底线标准）**
				HB-J-JS-09.26《电磁继电器检验标准》	保控制准确、触点灵敏、寿命长；防开关不灵、强电伤害	
				HB-J-GD-09.27《太阳能灯不锈钢件进货检验要求》	保材质、尺寸、耐蚀性；防不达标、坍塌伤人	
				HB-J-GD-09.28《铸铝件检验要求》	保材质、尺寸、耐蚀性；防不达标、坍塌伤人	
				HB-J-GD-09.29《铸铁件检验要求》	保材质、尺寸、强度；防不达标、坍塌伤人	
				HB-J-GD-09.30《铸钢件检验要求》	保材质、尺寸、强度；防不达标、坍塌伤人	
				HB-J-GD-09.33《太阳能黄闪灯检验要求》	保灯光效果、功率、稳定性；防性能不稳定、早衰、老化	
				HB-J-JS-09.35《HQD1212 LED 恒流驱动器出厂检验要求》	保电流稳定输出、故障保护；防过充放电早衰	
				HB-J-GD-09.37《舞韵灯闪烁控制器检验要求》	保充放电点准确、故障保护 防过充放电早衰	

	准）1：0.5					
蓄电池 10 年长效认证标准	采用翻新蓄电池，或虚标蓄电池容量 **偷成本比例（较底线标准）**1:0.5	减少灯具的照明时间及阴雨天数，增加灯具成本，同时因蓄电池密封效果差造成环境污染	采用全新组容量的胶体或铅酸蓄电池	HB-J-GD-09.39《太阳能灯具焊接件检验要求》	保材质、尺寸、耐蚀性；防不达标、坍塌伤人	**1** 1、使用更适合太阳能灯具特点的专用蓄电池 2、 深度放电后充电性能强，甚至在没有及时充电的情况下，容量也能完全回复 3、采用厚极板设计，增强了板栅的耐腐蚀性，并极大提高了循环寿命， 4、耐高温、搞高寒，独创太阳能灯具蓄电池控温系统 5、蓄电池二级活化服务，运用独创的蓄电池活化技术，延长蓄电池的使用寿命 **性价比总增加（较底线标准）1**
				HB-J-GD-09.40《太阳能路灯、庭院灯灯具检验要求》	保灯光效果、功率、稳定性、强度 防性能不稳定、早衰	
				HB-J-GD-09.43《外购草坪灯体检验要求》	保材质、强度、耐蚀性；防不达标、坍塌	
				HB-J-GD-09.44《LED 光源检验要求》	保灯光效果、功率、稳定性 防性能不稳定、早衰、老化	
				HB-J-JS-09.45《并网逆变器检验要求》	保输出电压稳定性，整流无杂波 防输出不稳定、短路	
				HB-J-GD-09.55《路灯灯头（不含光源）检验要求》	保材质、强度、耐蚀性；防不达标、坍塌	
				HB-J-JS-09.63《EL 光源检验要求》	保灯光效果、功率、稳定性 防性能不稳定、早衰、老化	
				HB-J-GD-09.64 《太阳能道路交通信号控制机检验要求》	保灯光效果、使用时限、灵敏度 防过充放电、电池失效、反应迟钝	
				HB-J-GD-09.66《太阳能灯具油漆检验标准》	保美观、抗腐蚀；防锈蚀坍塌、影响寿命	
				HB-J-JS-09.72《交流 LED 光源检验要求》	保灯光效果、功率、稳定性 防性能不稳定、早衰、老化	
				HB-J-GD-09.74《太阳能草坪灯用排线检验要求》	保线径、材质、电性能；防老化偷工减料漏电伤人	
				HB-J-JS-09.76《太阳能灯具控制器检验要求》	保系统稳定性、恶劣环境适应；防过充放电、起火伤人	
				HB-J-JS-09.77《蓄电池舱用穿线管进厂检验要求》	保防水、尺寸、美观；防进水、潮湿	
				HB-J-JS-09.80《电线电缆检验要求》	保线径、材质、电性能；防老化偷工减料漏电伤人	
				HB-J-JS-09.81《控制柜用导轨.绕线管进厂检验要求》	保尺寸准确、耐蚀性、美观；防腐蚀、错乱	
				HB-J-JS-09.82《灯具用插接件进厂检验要求》	保引脚焊接特性、性能稳定；防短路、反接	
				HB-J-GD-09.84《太阳能手提灯控制器检验要求》	保系统稳定性、恶劣环境适应；防过充放电、起火伤人	
				HB-J-GD-08.24《太阳能地埋灯出厂检验要求》	保坚固、亮化效果；防水、尘、气、失灵	

安全经济总评价 30 年长效认证标准	**不合格**	危害生命安全	合格	HB-J-JS-08.25《太阳能手提灯出厂检验要求》	保灯光效果、功率、稳定性；防性能不稳定、早衰、老化	**安全无隐患**

传统花园设施 VS 太安园优劣——

【底线标准】vs【偷工料猫腻】性价比 vs 隐患后果 vs 皇明【5 防 3 喷】安命绝患喷泉

项目	偷成本比例（较底线标准）	隐患后果	底线要求	HM【5 防 3 喷】安命绝患喷泉升级标准		HM【5 防 3 喷】命绝患喷泉性价比总增加（较底线标准）
【5 防 4 电】太伏水泵	市电潜水泵，电缆防水、绝缘不达标，控制系统防漏电不严格**偷减成本比例（较底线标准）**1：0.4	极易造成线缆漏电，控制系统失灵漏电伤及玩水儿童和行人，非常危险！	必须低于安全电压，必须和光伏电站配套	HB-J-GD-09.114《树脂喷泉检验要求》	保老化、安全、效果 防带电伤人	24V 及以下直流供电，电力完全来自太阳能，安全绿能 **性价比总增加比例（较底线标准） 1**
				HB-J-JS-08.16《电池组件出厂例行检验和确认检验》	保功率、强度、密封 防热斑、隐裂、早衰	
防冻	没有防冻措施 **偷减成本比例（较底线标准）**1：0	水泵及管道冻堵，喷泉系统瘫痪，	冬天防冻设计	HB-J-JS-23.07	保系统稳定性、恶劣环境适应 防过充放电、起火伤人	采用太阳能真空管工艺，管道保温密度大，水泵水池部分阳光房结构设计，确保水泵及循环系统冬天正常工作

				《ZLGBEE 电器控制器检验要求》		**性价比总增加比例（较底线标准） 1**
【8 防 5 电】光伏组件	用“B 片”+低质 EVA+TPT 等材料蒙混底线标准灯具组件功率虚标，采用 B 级及以下电池片， EVA、TPT 粘接强度差，寿命短，**偷减成本比例（较底线标准）**1：0.5	致使灯具照明时间短，更不能满足灯具的四季照明需求，	优质高效长寿正品电池片+优质正品 EVA+优质正品 TPT+优质超白玻	HB-J-JS-09.17《HDK12/2410LT-T 控制器检验要求》	保系统稳定性、恶劣环境适应防过充放电、起火伤人	选用高质量晶体硅电池组件，转换效率在20.7%以上 • 寿命长达25年以上，25年功率衰减不超过20% • 大功率高效电池组件发电系统，提供持久照明 **性价比总增加比例（较底线标准） 1**
				HB-J-JS-09.67 《光伏控制器通用检验要求》	保系统稳定性、恶劣环境适应防过充放电、起火伤人	
				HB-J-GD-09.06 《蓄电池检验要求》	保外观、功率、低温性能、强度；防缺斤短两	
安全经济总评价	**有安全隐患**	危害生命安全	合格	HB-J-GD-09.52 《胶体蓄电池检验要求》	保外观、功率、低温性能、强度；防缺斤短两	**安全无隐患**

附件一，八防六热五安四尚标准和百年卖能认证

住别墅、洋房，“家境”真的好吗?

现今居家智能化，啥是换代最危险最落后的?

都知道电、燃热水漏电爆燃危险，为啥不淘汰?

为啥传统太阳能不能顶替?

如何抗灾避祸，远离漏电燃爆噪霾耗醛险患?

X 府

改善酷寒/噪霾/能耗/漏电/爆燃等祸患

调研勘察表

认证体系	皇明SSS标准/100年购能EPC认证	**品质保障**	太阳能热利用工程技术中心（国家级） 微排零碳技术检测中心（国家CNAS认可）--20大实验室 皇明六净太全能服销中心 皇明六净太全能大数据远控中心		
执行标准	皇明SSS标准(25本、738部、2148章、1.35万条)				
规划设计	国际微排太全能设计研究院 英国伦敦ZED(零碳）建筑设计院	**建造施工**	六净太全能制造本部 六净太全能安装建设工程总部	**股东资本后盾**	高盛、CDH

皇明洁能控股有限公司

X 府

改善酷寒/噪霾/能耗/漏电/爆燃等祸患

调研勘察表

注：这是非常有益的安全科普，恳请耐心填写，也可以在我们服务人员帮助下代为填写，同时有利于我们为您量身定制

（七） 贵府家居家装水电暖厨卫浴庭院花园设施调研&安全科普

a，贵府☐皇明 ☑ 非皇明_____规格太阳热水器___台，已使用____年，☐有 ☐无电辅热？维修过几次☐1 次 ☐2 次 ☐3 次 ☐4 次 ☐多次，☐有 ☐无清洗检修内胆真空管？更换过____ 真空管___根、水箱___次、管道保温___米、电控___次，其它____，☐有 ☐无检修电热管和漏电保护部分？

友情警示：多年水垢沉积造成一系列集热器栓堵失效和内胆腐蚀漏水电热管破损漏电，必须彻底根除祸患！

b，另有_____升☐电 ____升☐燃 ☐空热水器___台，有 未超过使用年限____年（电、燃热水器国家强制更换年限是 8 年，而皇明太全能 SSS 标准寿命是 25-50 年），☐有 ☐未清洗检修过，☐有 ☐未更换过电热管，☐有 ☐无出现过危险苗头和故障？有 未专业人员检查漏电漏气燃爆地线失灵等安全防护可靠与否？

☐电热水器的强制报废时限专家强调为☐6 年 ☐7 年 ☐8 年？必须彻底更换，否则隐患巨大

☐没见过 ☐见过电热水器内胆藏污纳垢实景？

☐知道 ☐不知道内胆沉淀污垢进“防电墙”变成“通电墙”（污水比净水导电千倍），蒸馏水纯净水是“防电墙”（电阻率接近 0），普通自来水是“有电墙”，污水是“导电墙”（比净水导电千百倍）

c，☐是 ☐否听了“防电墙”宣传而购买？

d，☐有 ☐无检修地线接地？地线接地情况：☐良好 ☐不确定，地线失灵是由于☐ 插座虚插 ☐接地电极腐蚀 ☐地线电阻大

e，☐是 ☐否用热水前拔插头关电源？

f，☐是 ☐否即开即热？为什么您家不能像星级酒店一开有热水？☐热水不够，循环浪费大量能源

您家不用热水洗手洗脚洗碗洗抹布拖把洗漱洗脸，是因为——

☐怕浪费能源. ☐等不及 ☐需要放一会儿冷水，怕浪费冷水或怕麻烦

用热水洗东西☐干净 ☐无污染 ☐省时省力 ☐省冷水数倍

热水用水点是否安装☐电热厨宝 ☐太热厨宝 ☐其他即开即热方式

热水即开即热出热水时间大约是☐1 秒 ☐5 秒 ☐10 秒☐10 秒以上

热水出水管路☐是 ☐否有管路保温

g，何种情况下热水不够？☐淋浴 ☐盆浴 ☐洗碗洗抹布 ☐洗漱洗手洗脚 ☐洗衣洗拖把

h，对厨卫浴安全情况忧虑： ☐极度 ☐一般 ☐没感觉

您家共有

卫生间___个，淋浴____个_，_____升浴盆____个，洗脸盆____个，洗脸刷牙洗手洗脚用热水方便？要等一会儿才有热水？☐是 ☐否，忽冷忽热？☐是 ☐否

厨房____个，冷/热水龙头____个。洗菜洗碗洗抹布用热水？☐是 ☐否？

水龙头阀门是否极微铅或无铅☐是 ☐否？ 知道欧美和国标铅含量标准＜8000 毫克/千克是极其有害的吗？

急需改善热水安全舒适方便条件？☐是 ☐否 ☐不确定

友情警示：家庭热水耗能漏电爆燃危害 50 年未有根除，亿万家庭呼唤颠覆变革！

而【八防五热四安】是新时代的唯一检验标准

附注——

家中隐形炸弹如何防范？——热水器用户安全知识告知和提醒

（请√表示知晓和重视为盼）

-

2、☐知道 ☐不知道为什么电燃空太热水器必须定期清洗维护吗？

（一）☐减少腐蚀防止漏电和爆炸，漏电原因 ☐污垢腐蚀电热管 ☐水垢阻碍测温元件，致使高温甚至汽化高压 ☐水垢卡住安全泄压阀，阻碍蒸汽高压释放

（二）☐提高换热效率

（三）☐检查其他隐患

3、**☐见过 ☐没见过内胆里面有多脏吗？ 为啥？**☐出水口在高处，低处水永远放不出来，水垢和污水日月沉积

4、☐知道 ☐不知道内胆污垢的害处？

3、☐腐蚀电热管和内胆，引起漏电和爆炸伤人

4、☐增加管路导电，破坏漏电保护（包括所谓防电墙）

5、☐知道☐不知道热水器爆炸燃烧的隐患、实景、原因、和防范措施

a，隐患：电热过程受控于温度控制器过热保护器，如果失灵就有可能不停顿加热超过安全温度和压力，引起蒸汽爆炸和蒸汽烫伤。

过热保护有哪几种？☐泄压阀 ☐过热保护开关

b，安全知识视频照片和报道：

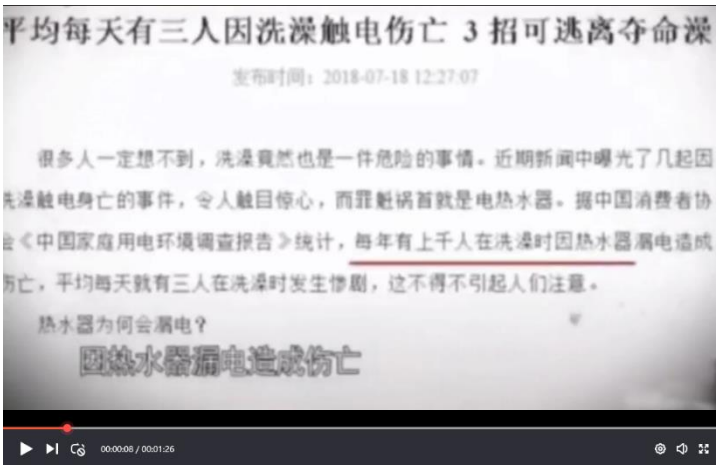

c，原因：☐泄压阀失灵 ☐过热保护器失灵 ☐阳极保护镁棒耗尽 ☐内胆腐蚀

d，防范措施：

☐每天检查温度显示，超过 70℃就要停电控修

☐听见内胆有异响立即停电检修

☐安全泄压阀有滴漏甚至喷汽

☐常检修更换泄压阀镁棒和过热保护器

☐严格按照国家强制报废规范

6、☐知道 ☐不知道电热水器漏电的隐患、实景、原因和防范

a，隐患及原因：☐电热管长期高温高腐蚀环境下工作，极易爆裂腐蚀漏电 ☐漏电保护器和地线接地环节繁多极易失去保护作用 ☐“防电墙”等在不同水质条件下防电作用差异极大

b，安全知识视频照片和报道：

b，防范措施：

☐频繁清洗内胆

☐时常检测地线 、漏保设施、电热管

□热水量明显减少，说明污垢太多

□地线插头松垮 □明显加热速度增快，说明电热丝直接触水

□突然不加热了，立刻检修，电热管是否漏电？

7、□知道 □不知道燃气热水器隐患实情原因和防范措施

a,隐患及原因：

①排气不通畅或强排无力、反风倒灌，造成烟气（二氧化碳和一氧化碳）进入室内，导致中毒、窒息。

②燃气热水器元器件劣质、老化失效以及超期使用，造成爆炸、失火

b,安全知识视频照片和报道：

C,防范措施：

①严禁超期使用，国家质量技术监督局规定燃气热水器的使用年限 6~8 年

②不要在浴室内安装燃气热水器，燃气热水器的安装位置尽量保证通风顺畅

③定期检查进气口和燃气管道、燃气热水器内部是否泄漏

④定期检查强排风机的强排能力和效果

⑤定期检查各内部元器件是否完好

8、□知道 □不知道空气能隐患实情原因和防范措施（同电热水器）

□为什么许多“空气能”冬天不“能”呢？为什么冬天空气能经常不如电热水器“能”呢（有时能效比 cop<1）？

□热源温度越低，能效越低 □5℃以下换热器结霜阻碍换热，需要额外电热化霜

□空气能和电热水器比，哪个更划算？

答：按节能来说，除了冬天应该是空气能；按整体投入产出来说，难说，因为空气能购机贵数倍，高速运动部件多，维护费更多了，寿命更难说。

□空气能和太阳能，冬天哪个好？

答：不是一个性质，空气能冬天能效比下降甚至结霜，有可能不出热水反而更耗电，而普通太阳能冬天不热冬天多耗电，而皇明太全能太全福即使在北欧不用电也有大量热水，一正一反，根本没法比。

9、□知道 □不知道猫腻太阳能隐患实情原因和防范措施

a，隐患及原因：□加固不牢腐蚀垮塌刮落事故 □火烧连营 □冰山压顶 □漏电伤人 □水漫金山

b，安全知识视频照片和报道：

c，防范措施：

☐定期检测清洗水箱内胆和集热器☐定期检测地线接地良好与否，电辅热是否安全

☐定期检查支架强度、腐蚀程度和与建筑连接牢固与否

☐定期检查电控系统完好否

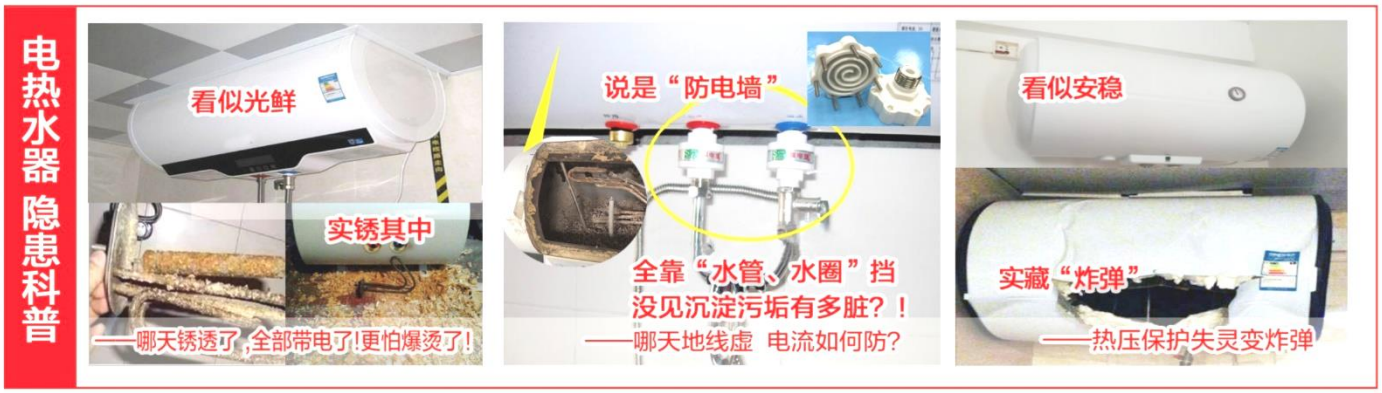

电开水器隐患科普

亮丽外表之下
不仅耗电巨大 还有隐患重重

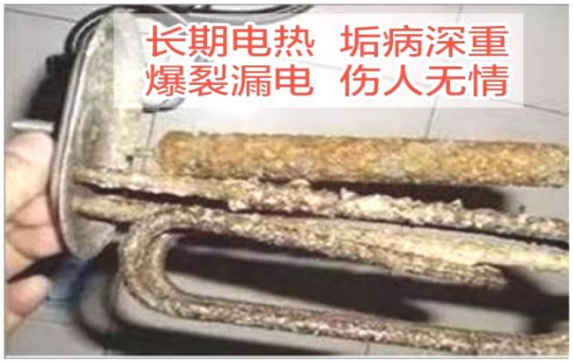
长期电热 垢病深重
爆裂漏电 伤人无情

保温太差 耗费加倍

大功率反复开闭
爆燃漏电保不齐

漏电烫燃爆 商家拍胸保 万一哪不保 全家身难保

电热水器 “10大谁敢保?!”

安全科普小视频

谁敢保
内胆不开裂漏水带电?
焊接不良、水垢腐蚀、镁棒腐蚀都能导致内胆腐蚀开裂漏水。

谁敢保
镁棒3年不换?
(腐蚀核心部件)
镁棒寿命在1-2年, 需要按时更换, 遇到水质恶劣地区寿命更短, 镁棒消耗殆尽会加速电加热管及内胆腐蚀开裂。

谁敢保
电热管不腐蚀漏电爆裂?
水垢腐蚀或长期干烧, 电热管外壁破裂, 电热丝暴露渗水, 水中带电, 爆炸漏电。

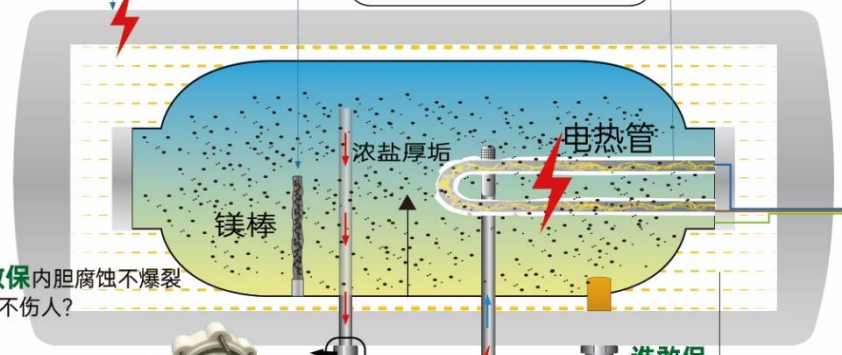

谁敢保内胆腐蚀不爆裂
热水不伤人?

“防电墙”

泄压阀

谁敢保
温控高温不失灵?
正常温控设定45-70℃, 110℃过热保护, 如温控失灵水温过高造成烫伤。

若设定和限定泄压阀同时失灵则可导致水温超过100℃, 而产生高压蒸汽, 爆炸伤人!

谁敢保
“防电墙”?
通过延长水道, 进而加大水的电阻。
若地线虚接地线断开时, 当电热管沉积浓盐污垢腐蚀时, 造成水中带电和触电危险。

谁敢保
泄压阀不失灵?
超过额定压力胀裂水箱, 爆炸伤人。

“防电墙”

自来水管

谁敢保
花洒不漏电?
加热管漏电的话, 会直接把电导入内胆的水, 洗澡时人全身湿透, 电阻甚至几欧。

谁敢保
混水阀、水管不带电伤人?
内胆藏污纳垢 (见视频)
“防电墙”难保不导电
连接管阀难保不漏电伤人

混水阀

地线接地不良
一切安全措施形同虚设

地线插头插座材质劣导致接触不良

谁敢保漏电保护插头不失灵?

—— 一定要拔插头和关电源!

插座
需专线

花洒软管

警示:
1、浴室地面四壁潮湿, 漏电危险
2、不要手拿淋浴头
尤其是左手离心脏近
3、请专业人员常检修和清洗
国家规定8年强制更换

地线虚接或总地线断开悬空, 当电热水器漏电导致地线带电时, 其他电器就有可能带电, 其它电器漏电更会祸及淋浴人, 成为事故隐患。

其他人家地线

水中带电

谁敢保地产商、总包商地线插座不偷工减料?

地线截面积不足或材质差
导致接地电阻大造成触电事故

地线接地不良
一切安全措施形同虚设

谁敢保
速热大功率不过载? 不漏电? 不烧坏? 不爆燃?
对电线要求高, 一般要用专用线, 因为电流很大如果与其它电器共线使用不够安全; 一边用电加热一边淋浴, 万一发生漏电会相当危险。

接地电极
防腐差材料差
所有电器必须严格标准安全可靠稳定稍有疏忽酿成大祸。

（八） 贵府房屋建筑布局及庭院花园调研

a 您家房屋顶是☐平屋顶☐斜屋顶

b 您家房子☐是 ☐否有遮挡阳光（视频照片以及各季节遮挡物的描述）

c 您家房子各楼层和楼顶、露台和庭院平面图及尺寸图（注释说明）

d 您家房子入住_____年了，新房装修风格_____，重新装修过☐有☐没有。近期☐有☐没有升级改造计划？有没有去客厅化和改造餐厅计划？

e 您家房子☐有☐没有增建情况

F 您家房子☐有☐没有吊顶情况

您家房子各层高____米，各部局地面到吊顶____米，吊顶到屋顶____米，地板到地暖层____米，

负一楼布局情况

卫生间___个，淋浴____个_，_____洗浴盆____个，洗脸盆____个，卫生间地面到吊顶____米，吊顶倒楼板____米；休闲室____个，休闲室地暖层到地板____米；地板到吊顶____米，吊顶到楼板____米；浴盆尺寸、淋浴间尺寸、马桶宽度尺寸、盥洗间尺寸；卫生间各方向尺寸；

一楼布局情况

1、卫生间___个，淋浴____个_，_____洗浴盆____个，洗脸盆____个，卫生间地面到吊顶____米，吊顶倒楼板____米；休闲室____个，休闲室地暖层到地板____米；地板到吊顶____米，吊顶到楼板____

米；浴盆尺寸_____、淋浴间尺寸_____、马桶宽度尺寸_____、盥洗间尺寸_____；卫生间各方向尺寸_____；

2、厨房____个，厨房地暖层到地板____米；地板到吊顶____米，吊顶到楼板____米；厨柜及洗菜盆尺寸_____、厨房窗户开向及尺寸_____；

3、客厅____个，客厅地暖层到地板____米；地板到吊顶____米，吊顶到楼板____米；

客厅布局及尺寸图、其他生活区布局及尺寸图；

4. 老人房____个，老人房布局及尺寸图

二楼布局情况

卫生间___个，淋浴____个_，_____升浴盆____个，洗脸盆____个，二楼卫生间相关尺寸_____；

三楼布局情况

卫生间___个，淋浴____个_，_____升浴盆____个，洗脸盆____个，三楼卫生间相关尺寸_____；

南露台____个，露台平面尺寸_____及布局图；

庭院花园情况调研（照片视频）

1、南向院子____个 ，院子四周遮挡物、布局及尺寸图；

2、凉亭____个，凉亭四周遮挡物、布局及尺寸图；

3、水系____个，水系布局及尺寸图

4、接待室____个，接待室布局及尺寸图

5、花园、菜地__ __个，布局及尺寸图

附图说明——

如下图所示：靠墙和非靠墙尺寸特别标注

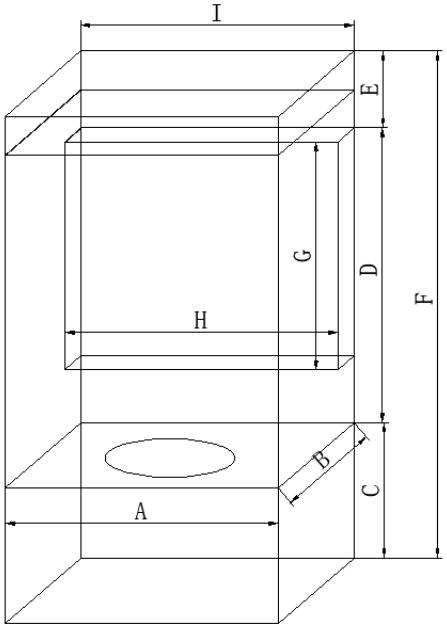

盥洗室简图

盥洗室	尺寸（mm）
A:盥洗台面长度	
B:盥洗台面宽度	
c:盥洗台面高度	
D:盥洗台面到梳妆台顶尺寸	
E:梳妆台顶到屋顶尺寸	
F:盥洗室地面到屋顶尺寸	
G:梳妆台高度	
H:梳妆台宽度	

附盥洗室实际照片和视频：

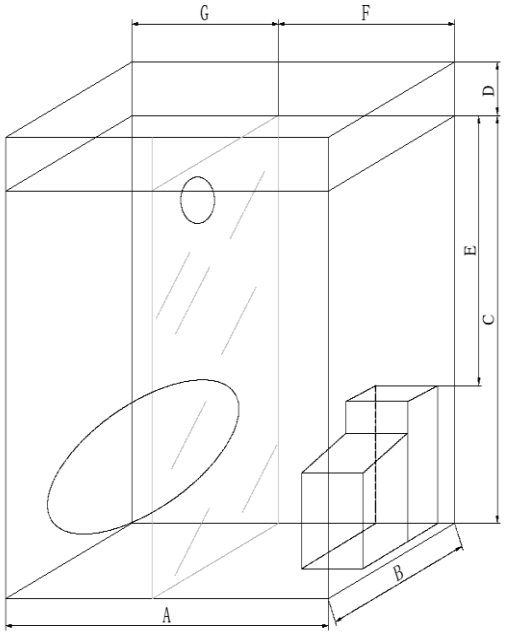

卫生间简图

卫生间	尺寸（mm）
A:卫生间长度	
B:卫生间宽度	
c:卫生间高度	
D:吊顶到屋顶尺寸	
E:　马桶顶面到吊顶尺寸	
F:马桶空间宽度	
G:洗浴间宽度	

附卫生间实际照片和视频

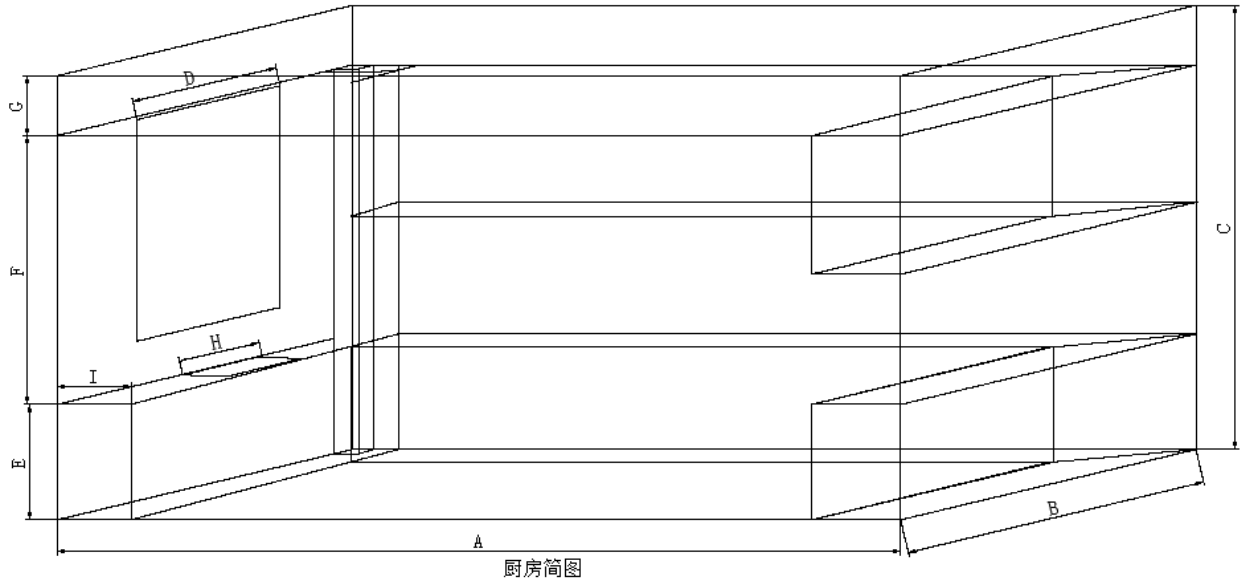

厨房简图

厨房	尺寸（mm）
A:厨房长度	
B:厨房宽度	
c:厨房高度	
D:厨房窗户尺寸	
E: 地面到橱柜顶尺寸	
F:橱柜顶到吊顶尺寸	
G:吊顶到屋顶尺寸	
H:水槽长度	

附厨房实际照片和视频：

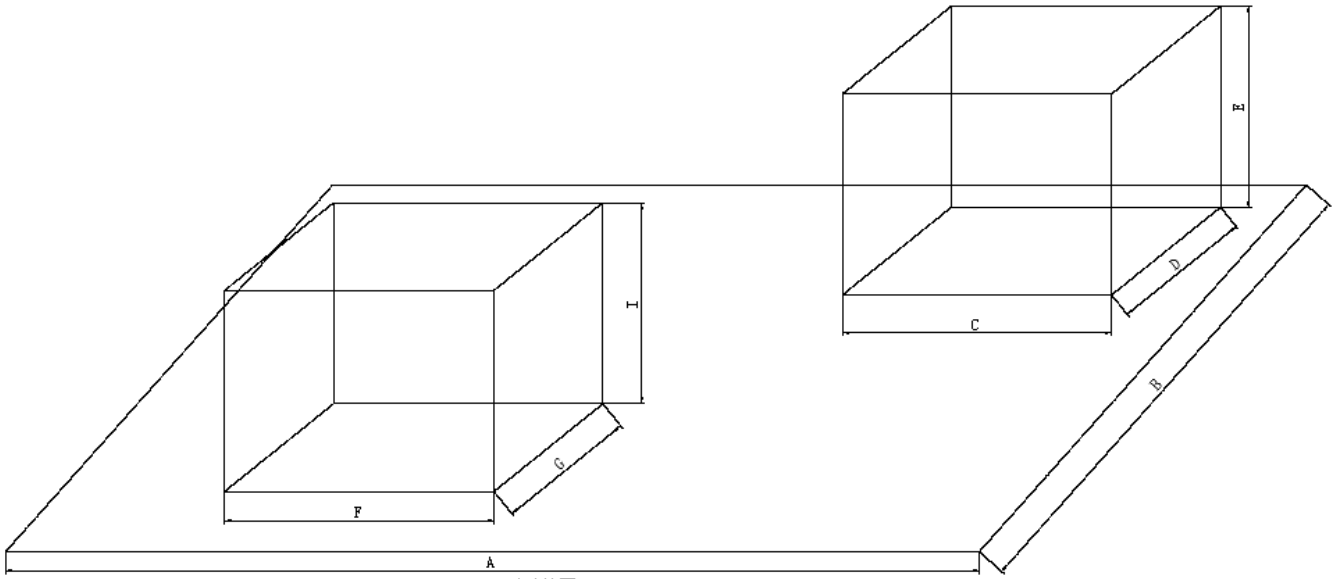

庭院简图

庭院花园	尺寸（mm）
A:庭院长度	
B:庭院宽度	
c:老人房长度	
D:老人房宽度	
E: 老人房高度	
F:凉亭长度	
G:凉亭宽度	
H:凉亭高度	

附庭院花园实际照片和视频：

（三）贵府净水使用情况调研

（注：这是非常有益的安全科普，恳请耐心填写，也有利于我们量身定制）

a，您家有无净水机？☐有 ☐皇明 ☐非皇明 ☐无

b，贵府已入住了多少年？_____年，居住楼层情况☐别墅 ☐多层洋房 ☐高层；

c,贵府自来水 TDS 值？_____mg/L

d,家中水龙头是什么材质的？_____，

e，家中水龙头出水☐是 ☐否有异色异味？

f,贵府净水机☐是 ☐否排废水？

g，☐是 ☐否需要更换滤芯？

h，☐是 ☐否经常更换滤芯？

☐普通滤芯更换周期 3-12 月；☐反渗透滤芯 12-36 个月；

☐没见过 ☐见过滤芯藏污纳垢情况

i,纯净水出水 TDS 值多少？_____，

☐是 ☐否知道纯净水 TDS 值超过 50mg/L 就不能直接饮用？

☐是 ☐否知道自来水钙镁离子、重金属离子超标的的后果？是否被长期误导认定水中必须保有一定量矿物质有益无害？

j，☐是 ☐否因为“概念水”而购买？是否认为纯水没营养？@是@否（请扫央视水科普视频二维码）

k，☐是 ☐否仅用纯净水去泡茶冲奶，而做饭不用，希望保留水中矿物质甚至借用水中盐碱煮烂饭食？（请扫央视水科普视频二维码）

l，☐是 ☐否会用纯净水去做饭？

m，纯净水☐是 ☐否够用？

n，对饮用水安全情况忧虑： ☐极度 ☐一般 ☐没感觉

o，☐是 ☐否 ☐不确定急需改善饮用水安全条件？

您家自来水源水质以及软化净化设备设施运行情况和对水电暖厨卫浴系统的污染腐蚀和堵塞情况？

自来水源水质（TDS）	软化设备运行情况	污染腐蚀和堵塞情况
0-50	优	无

50-100	优	无
100-200	良	稍差
200-300	良	稍差
300-400	差	差
400-500	差	差
500 以上	很差	很差

友情警示：围绕“水的新概念”层出不穷不一而足，

可别忘了几千年来最最稀缺宝贵的水，唯有纯净二字！

央视饮用水科普视频二维码

附注——

饮用水安全知识告知和提醒

各类水优劣对比：自来水 vs 大桶装水 vs 小区小桶装水 vs 瓶装纯净水 vs 瓶装矿泉水 vs【三防三净三不】净水机底线标准

指标	自来水	大桶水	小区小桶装水	瓶装纯净水	瓶装矿泉水	市场各种各样净水机	三防三净三不净水机底线标准
1. 溶解性总固体 TDS 数值基本表明硬度、细菌、重金属离子含量等，＜50mg/L 可直饮	300～600	30～90（取决于机器品质和RO膜的更换频次）	20～70（取决于机器选型和滤芯品质及更换频次）	0～10（国家和地方严格控制）	30～49（虽含有有益矿物质，但有害元素很难分离）	10～300（五花八门，优劣难以辨别，无法保证品质和卫生）	10～49（防非 RO 膜，防偷换，防劣材，净可溶，净菌毒，净重金属，不炒作，不忽悠，不虚夸。）
2、卫生状况和二次污染	有卫生问题和二次污染（由于管道长年失修杂质较多）可能	有卫生问题和二次污染可能（桶的材料有可能含有回收料甚至医疗回收料）	无卫生问题，有二次污染可能，小桶的卫生取决于自选的桶的材料(应尽快用完，否则滋生细菌）	无卫生问题和二次污染可能	无卫生问题和二次污染可能	不用RO膜则有卫生问题和二次污染可能，用注重品质良知厂家ro膜的则无卫生问题和二次污染可能	无卫生问题和二次污染可能
3、方便程度	方便	厂家送水需开门，并搬起来放上饮水机	需本人去刷卡取水，费时费力	需采购搬运	需采购搬运	即开即用	即开即用
4、每㎥成本（元）	（4～5）元/㎥	（333～667）元/㎥ ： (6 ～ 10) 元/15L*1000/15L	(500～1000)元/㎥ ： (2～4)元/4L*1000/4	(3000 ～ 4000) 元/㎥ ： (1.5 ～ 2) 元/0.5L*1000/0.5L	(6000～10000)元/㎥ ： (3 ～ 5) 元/0.5L*1000/0.5L	（624-630）元/㎥： 换滤芯费 120 元/（4-5）㎥+6000 元/100㎥	（490-520）元/㎥： 换滤芯费 600 元/（4-5)㎥+10 元/㎥(废水可利用)+3600 元/100㎥
5、微生物指标							
铜绿假单胞菌	极易滋生	因设备滤芯管理造成二次污染，差异不确定	?因设备滤芯管理，造成二次污染，差异不确定	无	无	因设备滤芯管理造成二次污染，差异不确定	无
6、消毒剂							

余氯	有	因设备滤芯管理造成二次污染，差异不确定	因设备滤芯管理造成二次污染，差异不确定	无	无	因设备滤芯管理造成二次污染，差异不确定	无
臭氧		为避免长距运输所必须，故有利有弊	?	无	无	无	无
6、一般化学指标/ (mg/L)							
状态	允许有极少量的矿物质沉淀，无正常视力可见外来异物	无正常视力可见外来异物	无正常视力可见外来异物	无正常视力可见外来异物	无正常视力可见外来异物	无正常视力可见外来异物	无正常视力可见外来异物
总硬度（以 $CaCO_3$ 计算）(mg/L)	300～450	20～60	10～40	0～5	100～30	5～180	5～30
特别备注说明		须特别监控每桶水质！须严辞拒绝浅蓝色再生塑料甚至医疗废料的二次污染！（强烈要求厂家使用与瓶装水相同的纯透明材料！）	如何鉴别水质保证安全健康？ 机器选型？滤芯品质和更换频次？二次污染控制？管理水平？ ——全凭商家良心帐！	对于不嫌贵不怕麻烦者，不失为一种安全健康选择	看了《央媒水科普视频》后，才知蔬菜瓜果杂粮才是营养和微量元素的正路！	参差不齐， 优劣无序， 花样繁多， 眼花缭乱， 需慎重鉴别。	经过科学严谨客观普及饮用水知识，客户自选机型和注重品质，让你我将家人健康安全掌握在自己手中！

净水机优劣对比——

【底线标准】vs【偷工料猫腻】性价比 vs 隐患后果 vs 皇明【3 防 3 净】净水机

项目	底线标准	偷成本比例 （较底线标准）	隐患后果	皇明【3 防 3 净】净水机 性价比总增加（较底线标准）
反渗透膜	过滤精度不低于 0.0001 微米 ，有废水排出，需换芯	非 RO 膜，偷换概念滤芯，初滤冒充精滤；陶瓷滤芯过滤精度为 0.2 微米；超滤滤芯过滤精度为 0.01 微米； **偷成本比例（较低线标准）**1:0.2-0.6	不换芯不能排出废水，可溶物，细菌病毒，重金属，损坏身体健康	过滤精度 0.0001 微米；陶瓷滤芯过滤精度为 0.2 微米；超滤滤芯过滤精度为 0.01 微米； **性价比总增加（较低线标准）**1
管路	食品级管材	各种回收再生料（不排除医疗回收料） **偷成本比例（较低线标准）**1:0.2-0.4	有害物质析出	食品级管材. 优质进口原材料 **性价比总增加（较低线标准）**1
活性炭	孔径细密，吸附能力强	劣质炭，吸附能力差 **偷成本比例（较低线标准）**1:0.2-0.6	不能完全吸附有害物质及异色异味	孔径细密，吸附能力强 **性价比总增加（较低线标准）**1
PP 棉	材质 100%为聚丙烯，外疏里密，过滤精度 1-5 微米。	孔径＞5 微米，质地疏松 **偷成本比例（较低线标准）**1:0.4-0.6	过滤效果差	材质 100%为聚丙烯.过滤精度 1 微米和 5 微米 **性价比总增加（较低线标准）**1
脱盐率	脱盐率不小于 90%	脱盐率＜90%，达不到水质要求 **偷成本比例（较低线标准）**1:0.2-0.4	达不到直饮水质，易形成体内血管结石	合格 **性价比总增加（较低线标准）**1
净菌毒	一般的细菌病毒	不能过滤细菌病毒 **偷成本比例（较低线标准）**1:0.2-0.4	达不到直饮水质	合格 **性价比总增加（较低线标准）**1
净重金属	大颗粒杂质	不能过滤重金属离子 **偷成本比例（较低线标准）**1:0.2-0.4	达不到直饮水质，重金属体内沉积，尤其对儿童妇女有害。	合格 **性价比总增加（较低线标准）**1
水泵及电控	稳定可靠	偷工料电泵电控 **偷成本比例（较低线标准）**1:0.4-0.6	经常故障短寿	合格 **性价比总增加（较低线标准）**1
净可溶物(总性价比)	TDS 值≤50mg/L 合格	TDS 值≥200mg/L **偷成本比例（较低线标准）**1:0.1-0.4	含有各种结石、细菌病毒、有害重金属	合格 **性价比总增加（较低线标准）**1

安全健康性价比	合格	不合格	损坏身体健康	合格

（四）贵府室内外环境调研

注：空气和水一样，最最稀缺宝贵的还是纯净二字！

2. 贵府位于□市区 □沿街 □大道，___层楼，建筑面积___m^2，沿街窗户____扇，小区周边环境□安静 □嘈杂 □一般；小区周边空气□有空气污染源（化工厂、烧烤城等） □无污染源；冬季采暖方式□集中供暖（暖气片） □地热采暖 □分户供暖 □空调取暖 □电热器取暖，采暖费大约____元/年。___台空调制冷，分别是____匹___台，____匹___台，制冷费大约_____元/年。
3. 噪音□严重 □中度 □轻度
4. 汽车尾气尘霾□严重 □中度 □轻度
5. 家庭成员有□孩子上学 □呼吸道慢性炎症 □失眠症 □过敏症 □季节气候敏感
6. 建筑保温____mm厚，□是 □否被动窗？门窗节能和透风撒气情况□优 □良 □中 □劣 □不明（见第 6 条说明），□是 □否被动充氩 lowE 玻璃。
7. 建筑隔冷热隔噪音隔尘霾性能初判方法如下：a，□暴雨窗墙之间有漏水，b，□大风天气窗前漏风，c，□寒流来袭窗前寒气逼人，窗框冰凉 d，□酷暑窗前热气烘人，窗框发热 e，□窗把手活动松垮 f，☑ 窗扇窗框密封条无弹性，坚硬刺手，胶条间有缝隙等。
8. 室内空气的 PM2.5 数值与室外□有差距 □无差距 □差距很大。□有 □无新风系统，□有 □无定期更换滤芯，□是 □否定期监测空气质量，□是 □否自动报警。

注：由于门窗密封性（影响因素：密封胶条弹性和连续性、门窗框架平整度和五金件锁紧度和耐磨性和门窗安装水平等）普遍极差、新风净化系统滤芯级别过低且不定期更换、空气净化器净化性能低且不定期更换滤芯等严重问题，使得室外雾霾很快渗入室内，且无法清除，即使室外雾霾散去之后，亦无法降低，更不要说室内自身的装修材料、家具等散发的甲醛和 Tvoc 气体等净化了！因此，室内雾霾、甲醛和其它挥发性气体水平不会很快降下来。

9. □知道 □不知道室内噪音值，□是 □否定期监测噪音，□是 □否自动报警。

由于门窗密封性以及玻璃自身减震性能不佳等问题，室外噪音极易穿透，所以对于对噪音敏感者尤其是神经衰弱者影响较大。

9、 为什么说当前时尚的被动房源于太阳能？

10、贵府采暖制冷保温节能情况调研结果：

□被动房的英文是 Solar passive house ，太阳被动房，9 分保暖，1 分被动采暖，所谓主动热源仅用于连阴天。

10、为啥地暖“增霾”？ □pm2.5 容易被热气带上来，热量越大，尘霾越大。

11、如何冬暖夏凉？如何温度均衡？如何同样供暖提高室温？ □加强保暖，1 分供暖，9 分保暖。

友情警示：1.空气和水一样，最最稀缺宝贵的还是纯净二字！对了，还有一个静字。

2.黄鸣采暖真言：采暖采暖，一分供暖，九分保暖——不做保暖的供暖，就是耍流氓！

附注——

易被忽视的“人居隐患”告知和提醒（请√表示知晓和重视为盼）

怎么判定门窗是不是“6 害窗”（隔冬冷、隔夏热、隔尘霾、隔噪音、隔高耗、隔阴湿）：

1、☐推拉窗是百分百的“6 害窗”！因为推拉窗都是毛条密封，时间久了，完全失去密封性；

2、☐平开窗可以晃一晃窗扇的执手，开合几次窗扇，如果有松垮的感觉证明五金系统很差，密封效果无法保证；

3、☐可以闭眼去摸一摸窗上的胶条，如果有发硬、刺手的感觉，或者从外观上看到胶条有老化、断裂的情况证明用的是劣质胶条，无法保证密封性能；

4、☐开关门窗，如果室外噪音降低并不明显，说明门窗密封性很差；

5、☐大风天，关窗状态下靠近窗口，如果感觉有风说明窗户气密性较差；

6、☐下雨天，有水倒灌进室内，说明窗户的水密性及排水系统很差；

7、☐冬天在窗框的角部如果经常有冷凝水出现，说明窗户的密封及节能效果很差；

8、☐出差几天回家，发现无人居住的室内家居表面有很多灰尘，说明门窗密封性能不好；

9、☐夏天，纱窗关闭的情况下，经常发现室内有蚊虫出现，说明门窗密封性极差；

10、☐夏天开空调，但室内温度降不下，冬天用暖气，室内温度高不了，说明门窗很差。

贵府“家境”优劣对比（噪音、尘霾尾气、冬暖夏凉、恒温舒适）——

【底线标准】vs【偷成本猫腻】vs 隐患后果 vs 太全能太伏 6 隔主被动七星家境

应有性能	行业猫腻潜规则 之 偷减成本比例 （较底线标准）	隐患后果	底线要求	升级标准	皇明太全能太伏 6 隔主被动家境再造 性价比总增加 （较底线标准）
隔音 50 年长效认证标准	普遍 < 10dB **偷减成本比例（较底线标准）1：0.2～0.3**	几乎对噪音不设防，长时间在噪音环境中工作生活容易导致效率低下，甚至会患上精神衰弱等疾病，严重影响身心健康	≥20dB～25dB	WB-J-JB-11《中空玻璃成品检验标准》 防漏气、水汽、早衰 WB-J-JC-12《未增塑聚氯乙烯（PVC-U）门、窗成品检验要求》防噪、尘、霾、能耗 WB-J-JC-17《铝合金门窗》防锈蚀、早衰 WB-J-JB-14《钢化玻璃检验标准》防爆伤人 WB-J-JC-01《紧固件进厂检验要求》防锈蚀短命 WB-J-JC-07《门窗用密封胶条进厂检验要求》 防老化密封透风撒气 WB-J-JC-09《铝合金建筑型材进厂检验要求》 防锈蚀 WB-J-JC-10《建筑门窗用五金件进厂检验要求》防锈蚀短命 WB-J-JC-11《实木窗、铝包木窗进厂检验要求》保温节能 WB-J-JB-15《低辐射镀膜玻璃检验要求》 防不节能、能量流失 WB-J-JB-01《浮法玻璃检验要求》防能耗高 WB-J-JB-05《夹胶玻璃进厂检验要求》 防爆伤人 WB-J-JB-03《建筑用防火玻璃检验要求》 防爆伤人 WB-J-JB-09《中空玻璃用丁基热熔密封胶进厂检验要求》 防老化、密封透风撒气 WB-J-JB-10《中空玻璃用弹性密封胶进厂检验要求》 防老化、密封透风撒气 WB-J-JB-17《幕墙玻璃接缝用密封胶进厂检验要求》 防水汽、早	≥35dB～40dB **性价比总增加（较底线标准） 1.2～1.3**
隔尘霾尾气 50 年长效认证标准	密封普遍较差，如遇雾霾天，室外雾霾，室内“屋霾”，室外雾霾散去，室内仍然“屋霾”爆表；防尘极差，室内满桌灰尘常被认为正常，实则门窗密封太差所致！ **偷减成本比例（较底线标准）1：0.3～0.5**	透风撒气毫无密封可言，防尘防霾极差，交通主干道旁受汽车尾气影响严重，室内空气污染易造成过敏、呼吸道疾病等健康问题	密封优良，有良好的防尘、防霾、防尾气性能。		出差一周回家桌无纤尘，雾霾天不开窗室内 PM2.5 保持在 50 以下 **性价比总增加（较底线标准）1.3～1.5**
隔冷热 K 值 50 年长效认证标准	普遍 > 2.4 W/㎡·K **偷减成本比例（较底线标准）1：0.5～0.6**	建筑冬冷夏热，同时需要大量耗能解决夏制冷、冬采暖的问题，季节交替时室内忽冷忽热，容易患伤寒感冒	≤1.5 W/㎡·K		0.9≤K≤1.3 **性价比总增加（较底线标准）1.15～1.7**
光伏遮阳 **25 年长效认证**	配置缺失 **偷减成本比例（较底线标准）1：0**	夏季阳光直射室内，总增加室内温度，总增加制冷能耗	夏季遮阳，四季绿电。		光伏遮阳，安全绿电 25 年 性价比总增加 1～1.5

新风系统	该配置普遍缺失 **偷减成本比例（较底线标准）1：0～0.6**	受尘霾尾气影响，无法开窗通风透气，室内空气混浊		衰 WB-J-JC-06《建筑门窗通风器进厂检验要求》保室内空气清新；防尘霾、PM2.5 超标 HM/QB-J-JS-05.04《瓦楞纸箱检验要求》 保用纸材质和强度；防运输防护不到位损伤 HM/QB-J-JS-05.16《塑料打包带检验要求》保打包带材质、拉力；防断裂摔伤产品 HM/QB-J-JS-05.05《包装用塑料薄膜制品检验要求》保产品整体防护； 防震防潮防划伤 HM/QB-J-JS-02.10《电线电缆检验要求》 保线径、材质、电性能；防老化偷工减料漏电伤人 GB 4706.1《家用和类似用途电器的安全》 保抽样数量、方式科学全面；防随意抽样误判 GB2828.1《计数抽样检验程序》 保产品符合国家规范 防不安全电器流入市场 GB / T 4214.1《家用和类似用途电器噪声测试方法》 防噪音超标、噪声损伤；保产品符合国家规范 防不安全电器流入市场	标配新风，关窗也可透气，室内 CO_2 浓度 < 1000ppm，进气口 PM2.5≤10 **性价比总增加（较底线标准）1～1.3**
净化系统	该配置普遍缺失 **偷减成本比例（较底线标准）1：0～0.8**	室内甲醛、TOVC 等有害气体具有长期的附着会散特性，不及时祛除会长期侵害人体健康			净化室内空气，祛除甲醛、TVOC 等有害气体 **性价比总增加（较底线标准）1～1.4**
投入总成本（元）/建筑面积（㎡）	200～300 元/㎡ **VS** “家境”分值 10～20 分				900 元～2000 元/㎡ **VS** “家境”分值 80～95 分
性价比总评价	**偷减成本比例（较底线标准）1：0.05～0.1**				**性价比总增加（较底线标准） 1：2～3**
安全健康经济总评价	不敢保安全健康安全经济性**极差**				安全经济性**优秀** **6～10 倍回报**

（五）贵府庭院灯和喷泉安全状况调研

（注：这是非常有益的安全科普，恳请耐心填写，也有利于我们量身定制）

1、贵府庭院内有交流 220V 路灯_____盏，其中存在漏电隐患和内部腐蚀坍塌风险等问题_____盏（见图），已经安装_____年；交流 220V 庭院灯_____盏，其中存在漏电隐患和内部腐蚀坍塌风险等问题_____盏（见图），已经安装_____年；交流 220V 草坪灯_____盏，其中存在漏电隐患等问题_____盏（见图），已经安装_____年。

普遍存在以下问题——

a. 在雨季淹没电器开关盒和电线于灯杆连电使电杆周围数米，带电伤人的巨大风险。

b. 灯杆行业标准低，竞争潜规则普遍偷工减料，灯杆板材厚度大大低于标准。更严重者，本应 100μm 以上热镀锌防腐层，却用 36～8μm 厚的冷镀锌，用不几年就锈蚀完后暴露基体，外管被人注意到，可以重新涂漆，而管内根本镀不上（也不愿意镀），极易腐蚀垮塌伤人伤物。

2、贵府喷泉水系皆为 220-380v 市电，只要水泵漏电，必定造成整个喷泉水系漏电，儿童戏水甚至成人只要瞬间接触即造成人身事故，极其危险！

友情警示：为啥各单位和小区内的喷泉水系都停摆干涸？不单是因工程质量，更是怕漏电伤人赔不起！

附注——

庭院亮化喷泉安全知识告知和提醒

传统花园设施 VS 太安园优劣——

【底线标准】vs【偷工料猫腻】性价比 vs 隐患后果 vs 皇明【8 防 3 亮】纯太灯系

项目	偷成本比例（较底线标准）	隐患后果	底线要求	HM【8 防 5 电】光伏灯系升级标准		皇明【8 防 3 亮】纯太灯系 性价比总增加（较底线标准）
灯杆 抗风防腐性能	用不镀锌、冷镀锌、镀锌层薄、管壁薄，蒙混底线标准 **偷成本比例（较底线标准）**1：0.3	灯杆锈蚀垮塌，砸伤路人，整灯短命	必须是内外热镀锌，加厚高强度钢管	HB-J-JS-23.02《灯光控制面板检验要求》	保恒流、稳压、灯光效果；防性能不稳定、早衰	1、选用优质结构钢，确保抗风等级达到 10 级以上 2、灯杆采用里外热镀锌喷塑处理方式（镀锌层≧80ｕm），其喷塑厚度≧100ｕm，表面无鼓泡、气孔、裂纹、皱纹、漏喷等现象。 3、灯杆的设计使用寿命在 30 年以上 **性价比总增加（较底线标准）**
				HB-J-JS-23.01 《LED 变色灯检验要求》	保灯光效果、功率、稳定性；防性能不稳定、早衰、老化	
				HB-J-GD-09.73《3.6V 草坪灯控制器进厂检验要求》	保系统稳定性、恶劣环境适应；防过充放电、起火伤人	
				HB-J-GD-09.84《太阳能手提灯控制器检验要求》	保充放电点准确、故障保护；防过充放电早衰	
				HB-J-GD-09.108《太阳能护眼台灯检验要求》	保灯光效果、使用时限；防过充放电、刺伤眼睛	
				HB-J-GD-09.117《太阳能光合灯检验要求》	保弱光启动、不卡阻；防过充放电、起火伤人	
				HB-J-GD-09.122《太阳能自行车灯检验要求》	保灯光效果、使用时限；防过充放电、不能点亮	
				HB-J-GD-09.131《地插式草坪灯（陶瓷）进厂检验要求》	保系统稳定性、恶劣环境适应 防过充放电、起火伤人	
				HB-J-GD-09.149《太阳能路灯庭院灯整灯电器系统检验要求》	保系统稳定性、恶劣环境适应；防过充放电、起火伤人	
				HB-J-GD-09.155《太阳能微型灯检验要求》	保灯光效果、使用时限；防过充放电、电池失效	
				HB-J-GD-09.03《太阳能交通信号灯光源进厂检验要求》	保灯光效果、使用时限、灵敏度 防过充放电、电池失效、反应迟钝	

				HB-J-GD-09.04《太阳能交通信号灯出厂检验要求》	保灯光效果、使用时限、灵敏度 防过充放电、电池失效、反应迟钝	1
				HB-J-JS-09.05《交、直流节能灯检验要求》	保灯光效果、使用时限；防过充放电、电池失效	
				HB-J-GD-09.07《瓷灯口进货检验要求》	保光源持续使用不过热；防绝缘不够、老化	
灯头抗衰减和光效	光源光效低、功率虚标、设计不合理无反光罩，散热面积小，防水等级差 **偷成本比例（较底线标准）**1：0.4	光源光衰快、寿命低、容易产生眩光导致交通事故发生	优质长寿 LED 灯头	HB-J-GD-09.08《太阳能灯具镀锌喷塑件检验要求》	保外观、耐候性、耐腐蚀；防基材锈蚀、坍塌短寿	3、 选用高效率、长寿命、大功率、超亮度的节能光源，保证灯具照明效果 4、 优选高效节能的直流 LED 光源电量损失小，节电可达70%以上，寿命为 18000 小时， **性价比总增加（较底线标准）1**
				HB-J-JS-09.10A《聚碳酸脂灯罩材料检验要求》	保外力受损、灯光效果；防光衰、老化、潮湿	
				HB-J-JS-09.11《太阳能手电筒、手提灯入厂检验要求》	保充放电点准确、故障保护 防过充放电早衰	
				HB-J-JS-09.16《LED 灯头的进货检验》	保灯光效果、功率、稳定性；防性能不稳定、早衰、老化	
				HB-J-JS-09.17《HDK12/2410LT-T 控制器检验要求》	保充放电点准确、故障保护；防过充放电早衰	
				HB-J-JS-09.18《圆形玻璃吸顶灯罩检验要求》	保外力受损、灯光效果；防光衰、老化、潮湿	
				HB-J-GD-09.20《塑料蓄电池舱进货检验要求》	保尺寸准确、保温性；防漏水漏电短路、自燃	
				HB-J-JS-09.21《PmmA 灯罩检验要求》	保外力受损、灯光效果；防光衰、老化、潮湿	
				HB-J-JS-09.22《长方吸顶金属灯盘检验要求》	保光源持续使用不过热；防绝缘不够、老化	
				HB-J-GD-09.23《焊接钢管检验要求》	保材质、尺寸、焊接强度；防不达标、坍塌伤人	
				HB-J-JS-09.26《电磁继电器检验标准》	保控制准确、触点灵敏、寿命长；防开关不灵、强电伤害	
				HB-J-GD-09.27《太阳能灯不锈钢件进货检验要求》	保材质、尺寸、耐蚀性；防不达标、坍塌伤人	
【8 防 5 电】光伏组件 30 年长效认证标准	用“B 片”+低质 EVA+TPT 等材料蒙混底线标准灯具组件功率虚标，采用 B 级及以下电池片，EVA、TPT 粘接强	致使灯具照明时间短，更不能满足灯具的四季照明需求，	优质高效长寿正品电池片+优质正品 EVA+优质正品 TPT+优质超白玻	HB-J-GD-09.28《铸铝件检验要求》	保材质、尺寸、耐蚀性；防不达标、坍塌伤人	选用高质量晶体硅电池组件，转换效率在20.7%以上 • 寿命长达25年以上，25年功率衰减不超过20% • 大功率高效电池组件发电系
				HB-J-GD-09.29《铸铁件检验要求》	保材质、尺寸、强度；防不达标、坍塌伤人	
				HB-J-GD-09.30《铸钢件检验要求》	保材质、尺寸、强度；防不达标、坍塌伤人	
				HB-J-GD-09.33《太阳能黄闪灯检验要求》	保灯光效果、功率、稳定性；防性能不稳定、早衰、老化	
				HB-J-JS-09.35《HQD1212 LED 恒流驱动器出厂检验要求》	保电流稳定输出、故障保护；防过充放电早衰	

	度差，寿命短， **偷成本比例（较底线标准）**1：0.5					统，提供持久照明 **性价比总增加（较底线标准）1**
蓄电池 10 年长效认证标准	采用翻新蓄电池，或虚标蓄电池容量 **偷成本比例（较底线标准）**1:0.5	减少灯具的照明时间及阴雨天数，增加灯具成本，同时因蓄电池密封效果差造成环境污染	采用全新组容量的胶体或铅酸蓄电池	HB-J-GD-09.37《舞韵灯闪烁控制器检验要求》 HB-J-GD-09.39《太阳能灯具焊接件检验要求》 HB-J-GD-09.40《太阳能路灯、庭院灯灯具检验要求》 HB-J-GD-09.43《外购草坪灯体检验要求》 HB-J-GD-09.44《LED 光源检验要求》 HB-J-JS-09.45《并网逆变器检验要求》 HB-J-GD-09.55《路灯灯头（不含光源）检验要求》 HB-J-JS-09.63《EL 光源检验要求》 HB-J-GD-09.64《太阳能道路交通信号控制机检验要求》 HB-J-GD-09.66《太阳能灯具油漆检验标准》 HB-J-JS-09.72《交流 LED 光源检验要求》 HB-J-GD-09.74《太阳能草坪灯用排线检验要求》 HB-J-JS-09.76《太阳能灯具控制器检验要求》 HB-J-JS-09.77《蓄电池舱用穿线管进厂检验要求》 HB-J-JS-09.80《电线电缆检验要求》 HB-J-JS-09.81《控制柜用导轨.绕线管进厂检验要求》 HB-J-JS-09.82《灯具用插接件进厂检验要求》 HB-J-GD-09.84《太阳能手提灯控制器检验要求》 HB-J-GD-08.24《太阳能地埋灯出厂检验要求》 HB-J-JS-08.25《太阳能手提灯出厂检验要求》	保充放电点准确、故障保护 防过充放电早衰 保材质、尺寸、耐蚀性；防不达标、坍塌伤人 保灯光效果、功率、稳定性、强度 防性能不稳定、早衰 保材质、强度、耐蚀性；防不达标、坍塌 保灯光效果、功率、稳定性 防性能不稳定、早衰、老化 保输出电压稳定性，整流无杂波 防输出不稳定、短路 保材质、强度、耐蚀性；防不达标、坍塌 保灯光效果、功率、稳定性 防性能不稳定、早衰、老化 保灯光效果、使用时限、灵敏度 防过充放电、电池失效、反应迟钝 保美观、抗腐蚀；防锈蚀坍塌、影响寿命 保灯光效果、功率、稳定性 防性能不稳定、早衰、老化 保线径、材质、电性能；防老化偷工减料漏电伤人 保系统稳定性、恶劣环境适应；防过充放电、起火伤人 保防水、尺寸、美观；防进水、潮湿 保线径、材质、电性能；防老化偷工减料漏电伤人 保尺寸准确、耐蚀性、美观；防腐蚀、错乱 保引脚焊接特性、性能稳定；防短路、反接 保系统稳定性、恶劣环境适应；防过充放电、起火伤人 保坚固、亮化效果；防水、尘、气、失灵 保灯光效果、功率、稳定性；防性能不稳定、早衰、老化	1、使用更适合太阳能灯具特点的专用蓄电池 2、 深度放电后充电性能强，甚至在没有及时充电的情况下，容量也能完全回复 3、采用厚极板设计，增强了板栅的耐腐蚀性，并极大提高了循环寿命， 4、耐高温、搞高寒，独创太阳能灯具蓄电池控温系统 5、蓄电池二级活化服务，运用独创的蓄电池活化技术，延长蓄电池的使用寿命 **性价比总增加（较底线标准）1**

安全经济总评价 30 年长效认证标准	**不合格**	危害生命安全	合格		**安全无隐患**

传统花园设施 VS 太安园优劣——

【底线标准】vs【偷工料猫腻】性价比 vs 隐患后果 vs 皇明【5 防 3 喷】安命绝患喷泉

项目	偷成本比例 （较底线标准）	隐患后果	底线要求	HM【5 防 3 喷】安命绝患喷泉升级标准		HM【5 防 3 喷】命绝患喷泉性价比总增加（较底线标准）
【5 防 4 电】太伏水泵	市电潜水泵，电缆防水、绝缘不达标，控制系统防漏电不严格**偷减成本比例（较底线标准）**1：0.4	极易造成线缆漏电，控制系统失灵漏电伤及玩水儿童和行人，非常危险！	必须低于安全电压，必须和光伏电站配套	HB-J-GD-09.114《树脂喷泉检验要求》	保老化、安全、效果 防带电伤人	24V 及以下直流供电，电力完全来自太阳能，安全绿能 **性价比总增加比例（较底线标准） 1**
				HB-J-JS-08.16《电池组件出厂例行检验和确认检验》	保功率、强度、密封 防热斑、隐裂、早衰	
防冻	没有防冻措施 **偷减成本比例（较底线标准）**1：0	水泵及管道冻堵，喷泉系统瘫痪，	冬天防冻设计	HB-J-JS-23.07《ZLGBEE 电器控制器检验要求》	保系统稳定性、恶劣环境适应 防过充放电、起火伤人	采用太阳能真空管工艺，管道保温密度大，水泵水池部分阳光房结构设计，确保水泵及循环系统冬天正常工作 **性价比总增加比例（较底线标准） 1**

【8 防 5 电】光伏组件	用“B 片”+低质 EVA+TPT 等材料蒙混底线标准灯具组件功率虚标，采用 B 级及以下电池片， EVA、TPT 粘接强度差，寿命短，**偷减成本比例（较底线标准）**1：0.5	致使灯具照明时间短，更不能满足灯具的四季照明需求，	优质高效长寿正品电池片+优质正品 EVA+优质正品 TPT+优质超白玻	HB-J-JS-09.17《HDK12/2410LT-T 控制器检验要求》	保系统稳定性、恶劣环境适应防过充放电、起火伤人	选用高质量晶体硅电池组件，转换效率在20.7%以上 • 寿命长达25年以上，25年功率衰减不超过20% • 大功率高效电池组件发电系统，提供持久照明 **性价比总增加比例（较底线标准） 1**
				HB-J-JS-09.67《光伏控制器通用检验要求》	保系统稳定性、恶劣环境适应防过充放电、起火伤人	
				HB-J-GD-09.06《蓄电池检验要求》	保外观、功率、低温性能、强度；防缺斤短两	
安全经济总评价	**有安全隐患**	危害生命安全	合格	HB-J-GD-09.52《胶体蓄电池检验要求》	保外观、功率、低温性能、强度；防缺斤短两	**安全无隐患**

附件一，八防六热五安四尚标准和百年卖能认证